MAXALTO

Recipio '14

TAVOLINI

2014

Antonio Citterio

Descrizione

Recipio ‘14 è una serie di tavolini rotondi e rettangolari in diverse dimensioni. A seconda della tipologia sono proposti in varie finiture e in tonalità sofisticate. Originali le versioni con piano a vaschetta che ricorda un vassoio dalle linee morbide. La serie Recipio ‘14 include, oltre a console, scrittoio e tavolo da pranzo, anche l’eclettico comodino.

Informazioni tecniche

Piano
schiuma di poliuretano espanso strutturale Baydur®
Piano e piano inferiore (LXC8)
pannello in fibra di legno MDF
Piano e piano inferiore (LXC25)
legno massello, pannello in particelle di legno impiallacciato
Struttura cassetto (LXC15-LXC16)
pannello in fibra di legno MDF
Struttura di sostegno
legno massello
Struttura di sostegno (LXC15-LXC16)
legno massello e pannello multistrato
Puntali
feltro

Disegni tecnici

LXC6

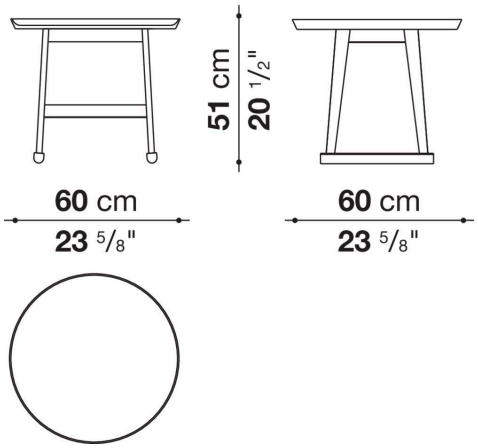

LXC9

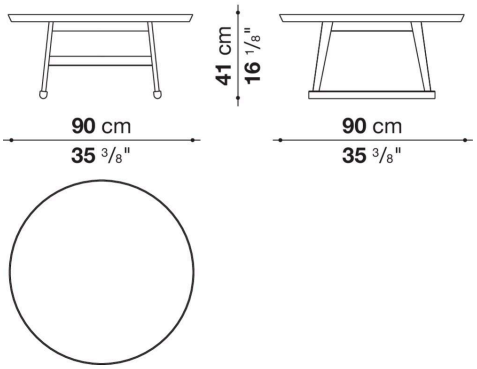

LXC7

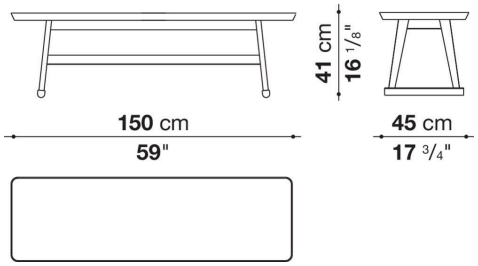

LXC8

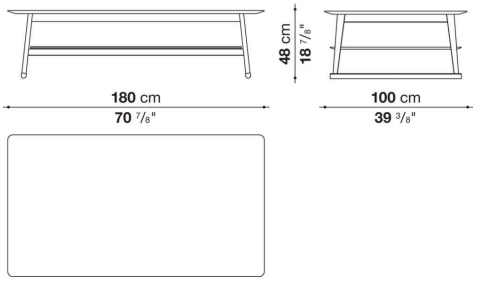

LXC25

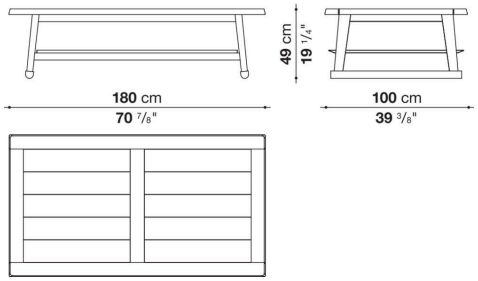

LXC15

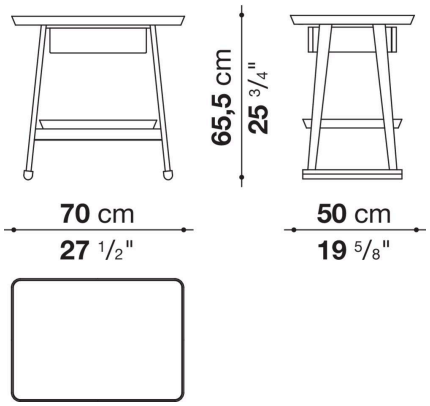
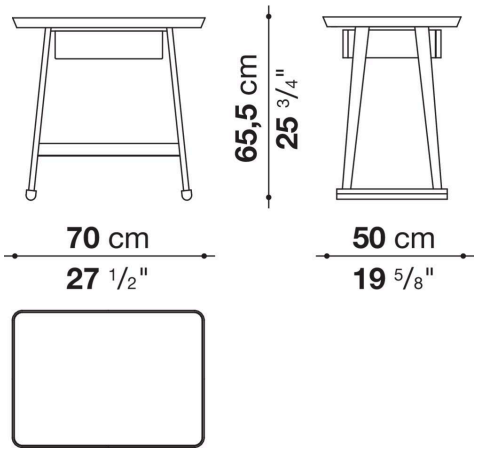
LXC16