MAXALTO

Sella

COMPLEMENTI

2006

Antonio Citterio

Descrizione

Di memoria orientale, la panca Sella si caratterizza per la seduta concava che può essere rivestita in tessuto in pelle, oppure intrecciata in corda di cellulosa naturale. La struttura è in legno massello in varie finiture.

Informazioni tecniche

Seduta (ACP6P-ACP10P)
pannello in multistrato di legno, poliuretano sagomato a densità differenziata, fibra di poliestere
Seduta (ACP6PA-ACP10PA)
intreccio in corda di cellulosa
Struttura
legno massello
Puntali
feltro
Rivestimento (ACP6P-ACP10P)
tessuto o pelle

Disegni tecnici

ACP6

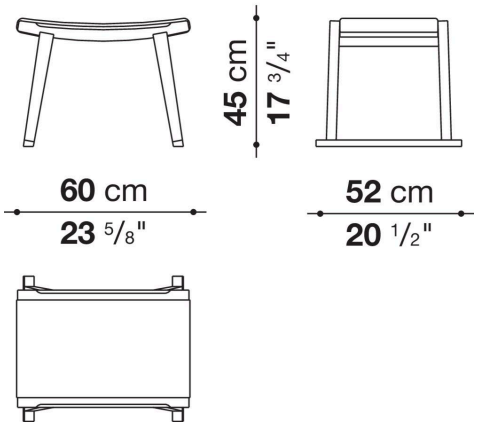

ACP10

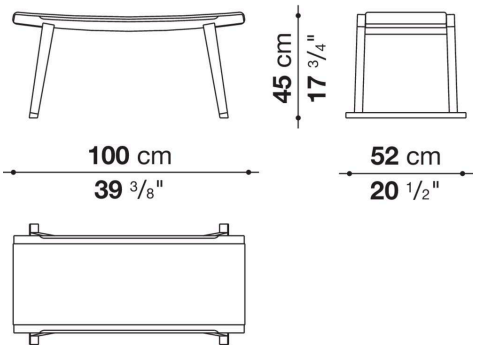

ACP6PA

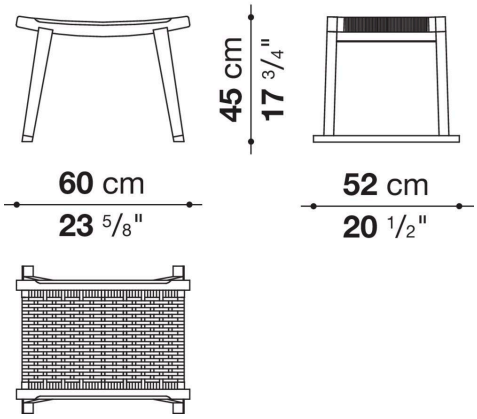
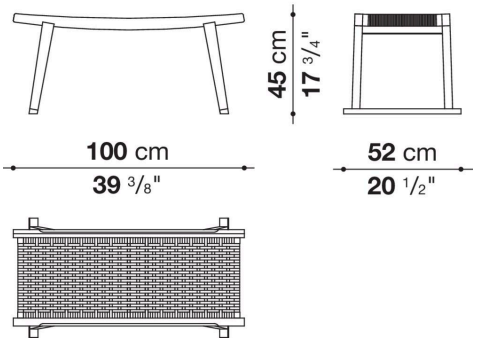
ACP10PA