MAXALTO

Pathos

TAVOLI

2011

Antonio Citterio

Descrizione

Il tavolo Pathos viene proposto con piano rotondo, rettangolare o quadrato, arrotondato agli angoli e caratterizzato dal raffinato dettaglio dei bordi smussati, ed è disponibile in marmo oppure in fibra di legno MDF verniciato lucido. La struttura di sostegno con base ad X è in acciaio in varie finiture.

Informazioni tecniche

Piano
pannello in fibra di legno MDF o marmo (finitura poliestere lucida o finitura poliestere opaca)
Struttura di sostegno
trafilati d’acciaio
Puntali
materiale plastico

Disegni tecnici

SMT8P

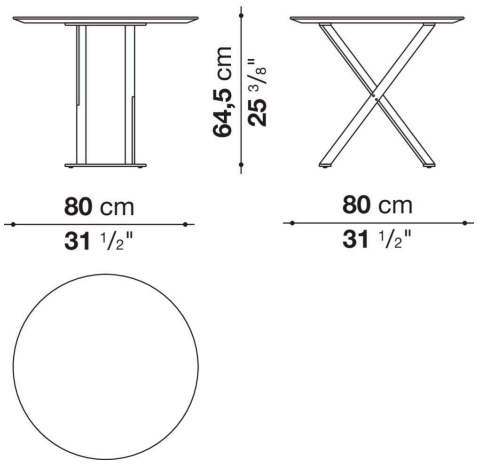

SMT11L

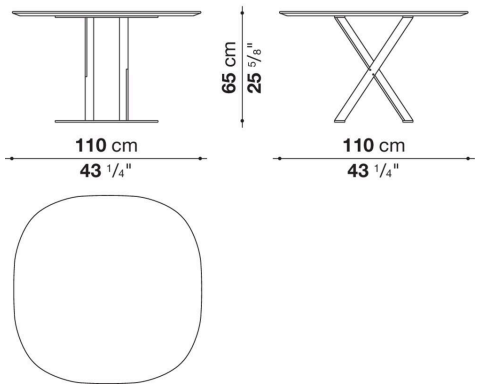

SMT11P

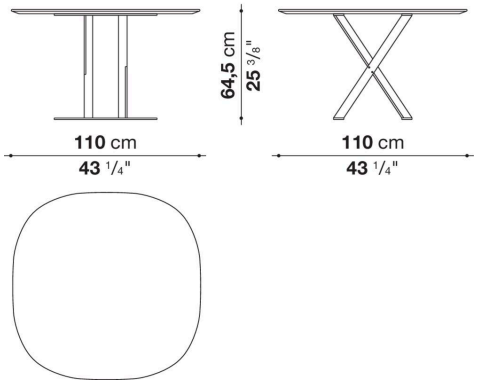

TPA190

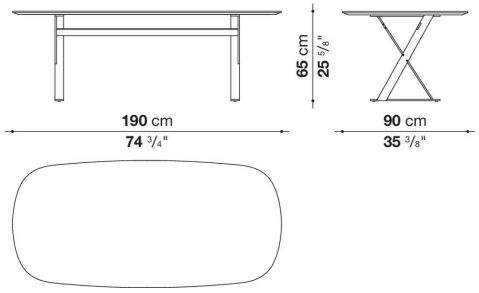

TPA190P

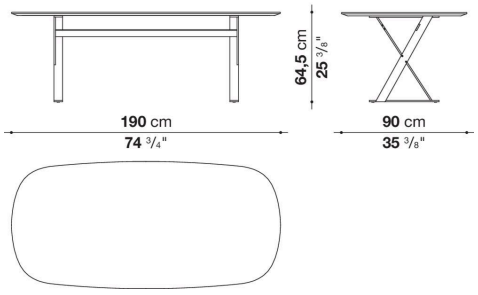

SMTE19

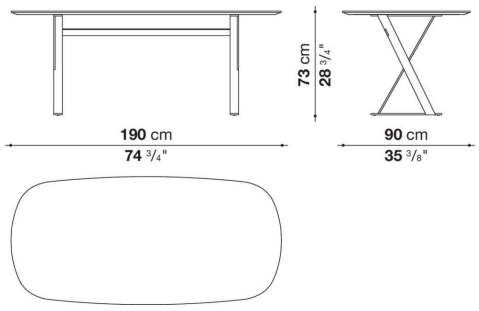

SMTE19P

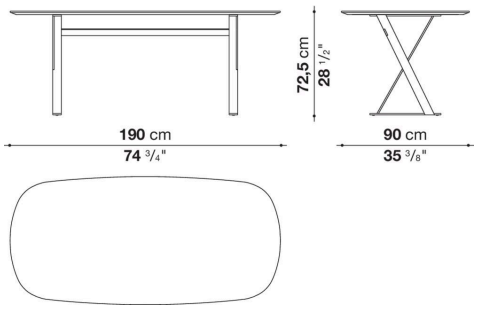

TPA250

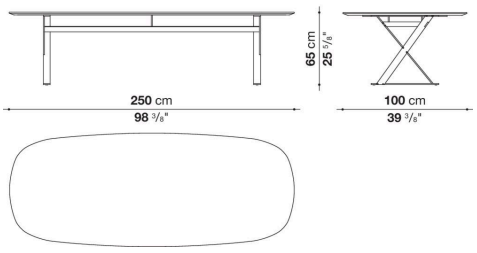

TPA250P

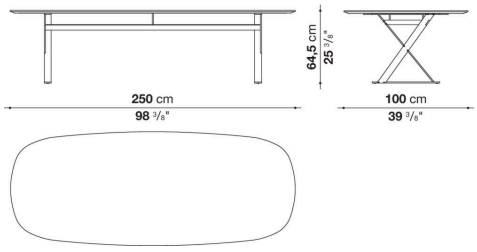

SMTE25

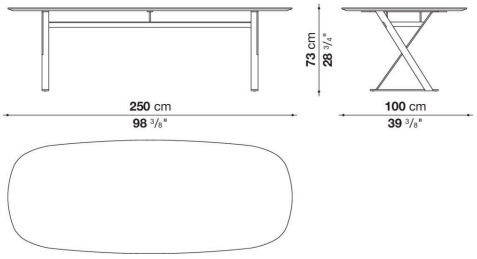

SMTE25P

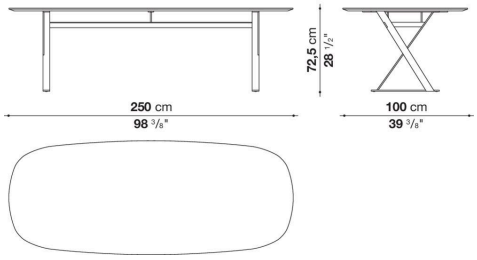

SMTE30

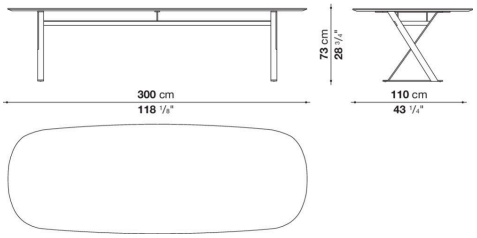

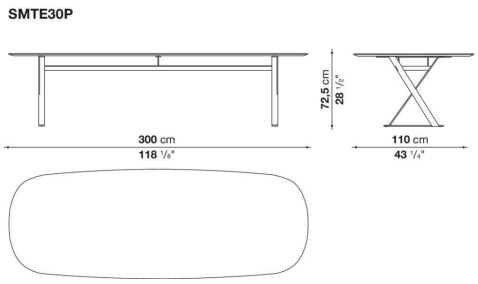
SMTE30P
72,5 cm
28 1/2"
300 cm
118 1/8"
110 cm
43 1/4"

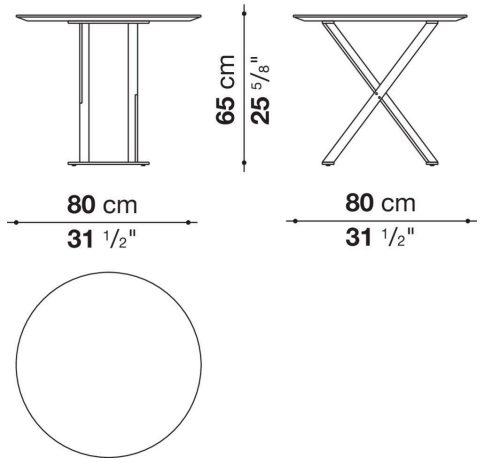
SMT8L
65 cm
25 5/8"
80 cm
31 1/2"
80 cm
31 1/2"