MAXALTO

Otium Soft

DIVANI

2020

Antonio Citterio

Descrizione

Otium Soft è un sistema di sedute che si distingue per il gusto classico contemporaneo, le proporzioni generose e il grande comfort. Proposto in diverse dimensioni e profondità, permette di creare molteplici soluzioni lineari e angolari, anche con elementi terminali con pouf. Dettagli fortemente distintivi sono il bracciolo dalla forma rastremata, i profili in ecopelle che delineano e impreziosiscono le versioni in tessuto e le ricercate cuciture “a profilo” per quelle in pelle. Due le tipologie di cuscini schienale tra cui scegliere per una seduta più formale o più morbida e informale. La struttura è sottolineata alla base da un profilo metallico.

Informazioni tecniche

Telaio interno
tubolari e profilati d’acciaio
Imbottitura telaio interno
schiuma di poliuretano flessibile a freddo Bayfit®, poliuretano sagomato, fodera in fibra di poliestere
Imbottitura cuscino sedile
poliuretano sagomato, piuma sterilizzata, fodera in fibra di poliestere
Cuscino schienale (NU60C-NU90C)
piuma sterilizzata, fodera in cotone, tipologia a fascia
Bordo inferiore
fusione ed estrusi d’alluminio
Puntali
materiale termoplastico
Rivestimento
tessuto (profili in ecopelle) o pelle (cuciture a profilo)

Disegni tecnici

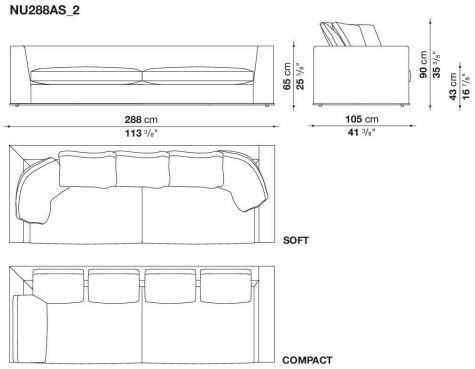

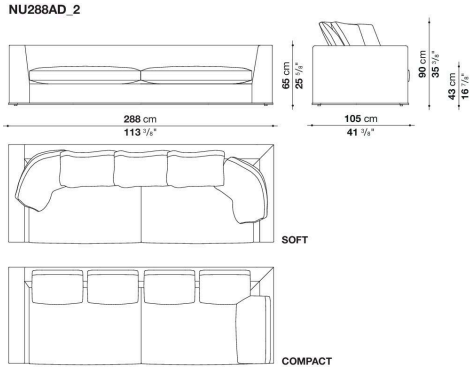

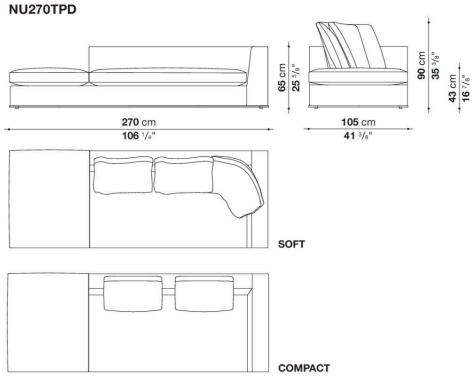

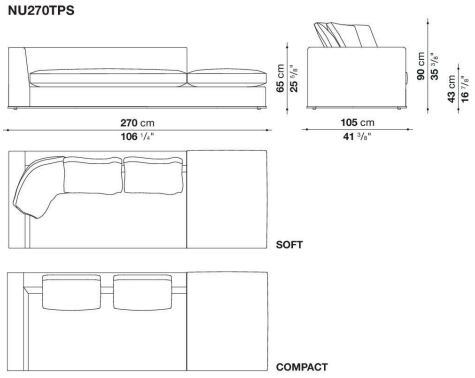

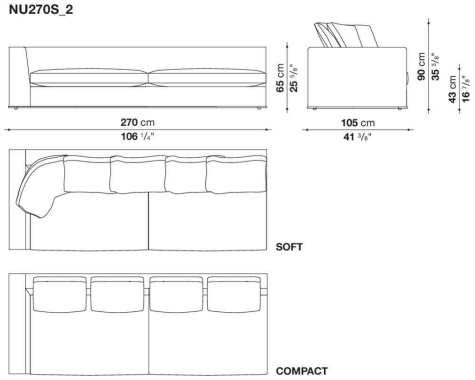

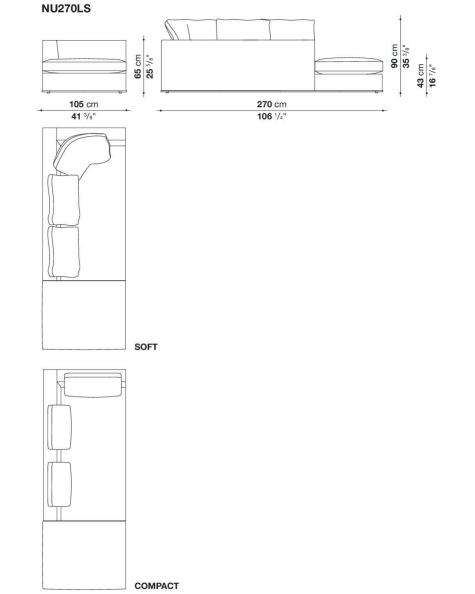

NU270LD

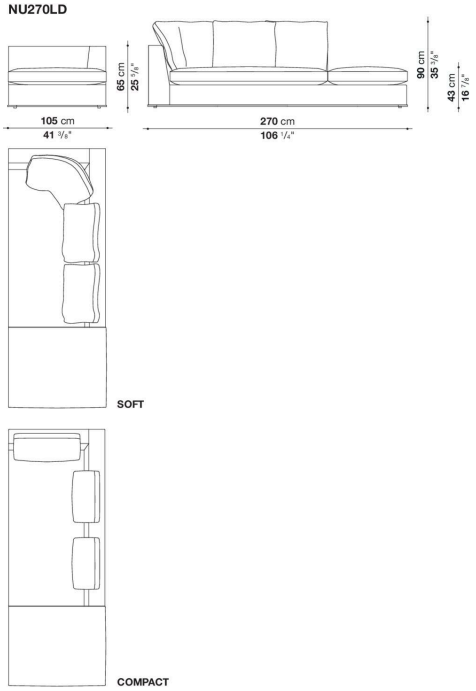

NU270D_2

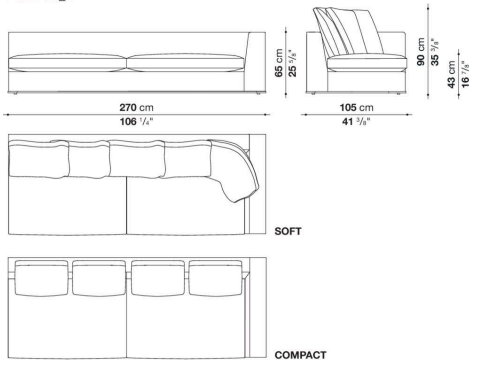

NU250AS

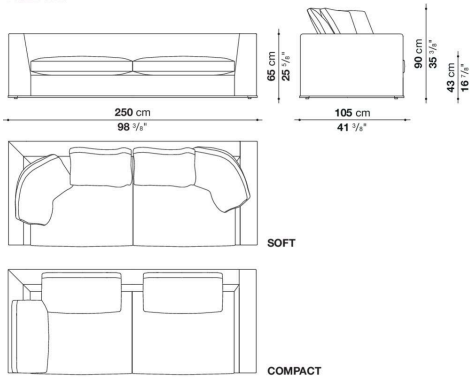

NU250AD

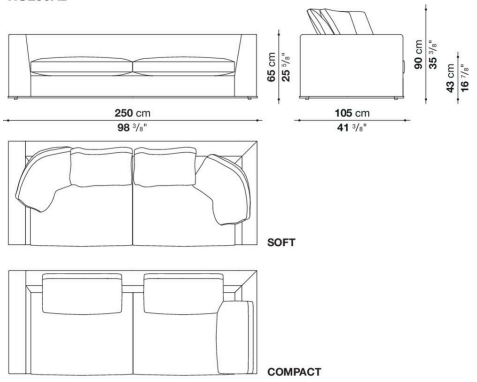

NU232S

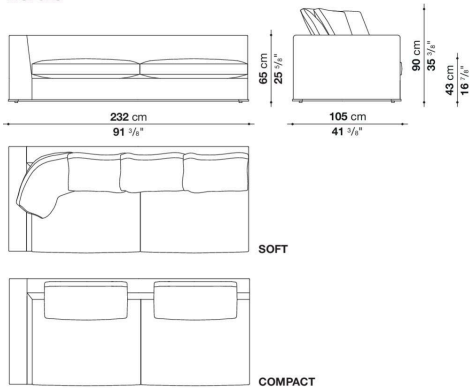

NU232D

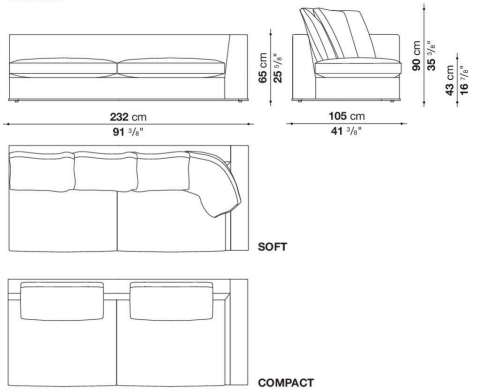

NU187D

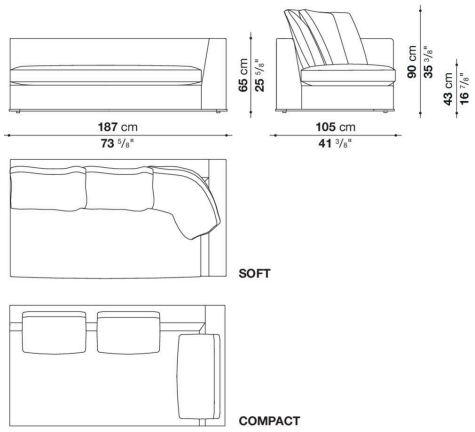

NU187S

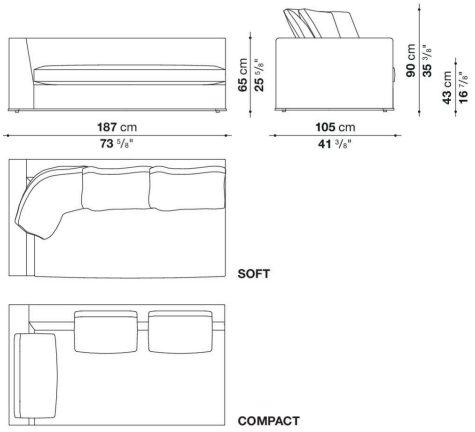

NU187LS

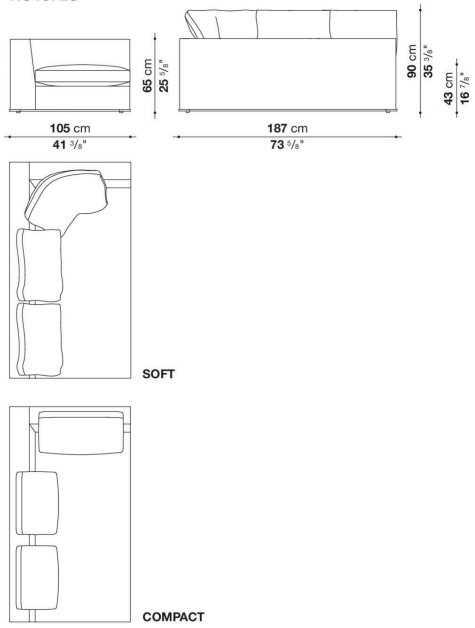

NU187LD

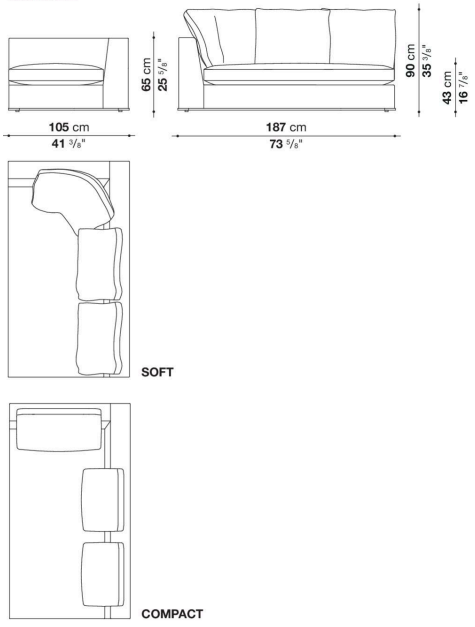

9NU288AS_2

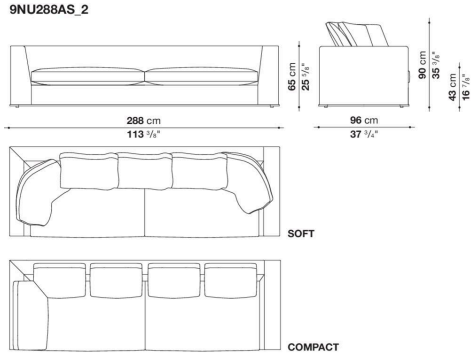

9NU288AD_2

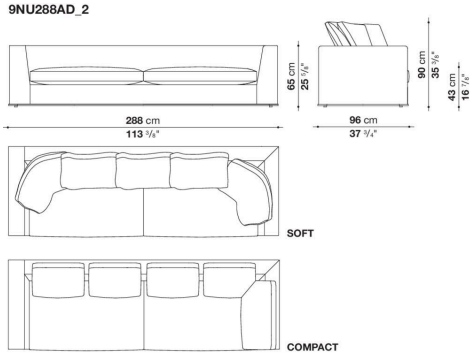

9NU270S_2

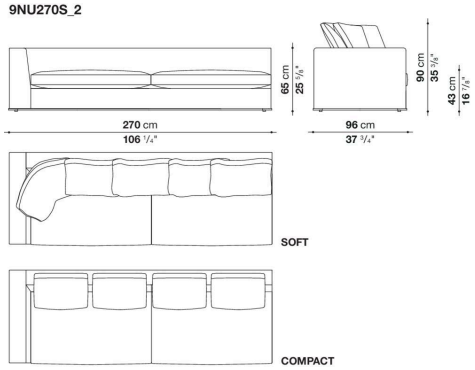

9NU270D_2

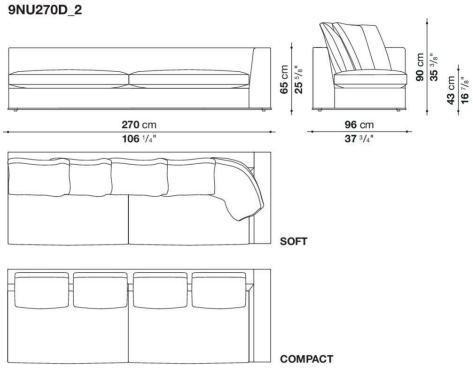

9NU250AS

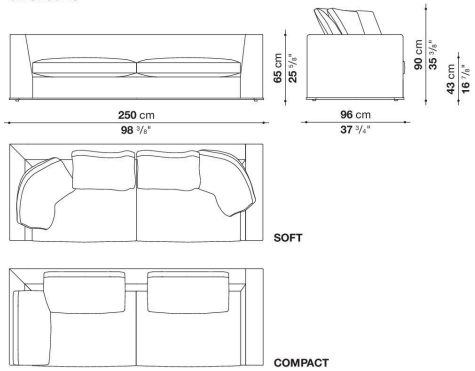

9NU250AD

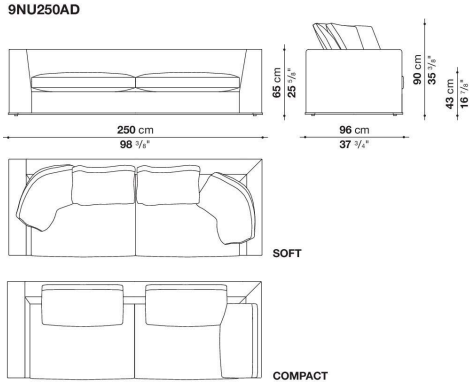

9NU232S

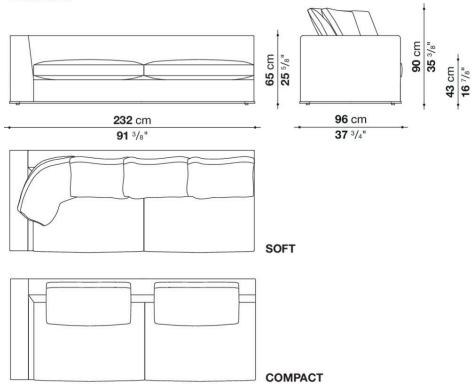

9NU232D

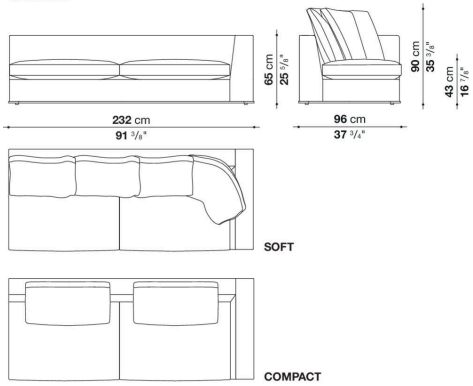

9NU210AD

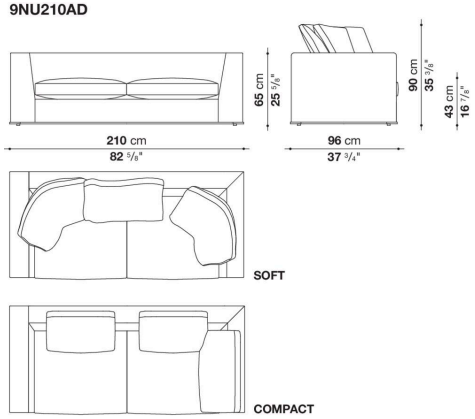

9NU193S_1

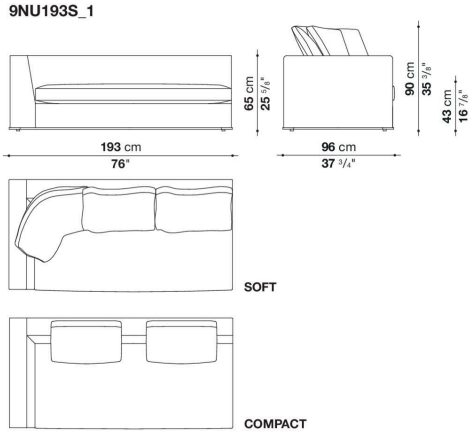

9NU210AS

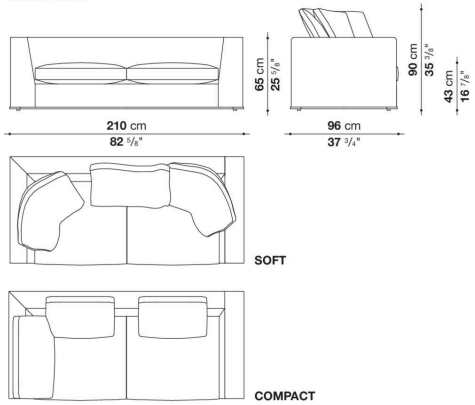

9NU193D_1

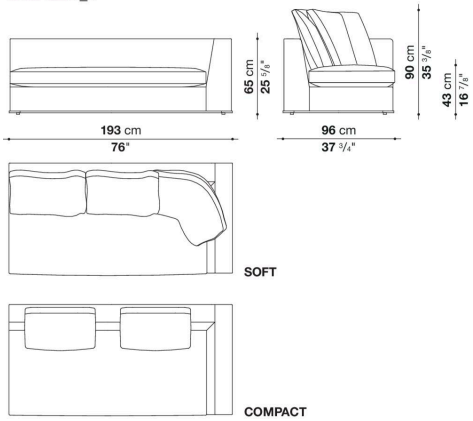

9NU187LS

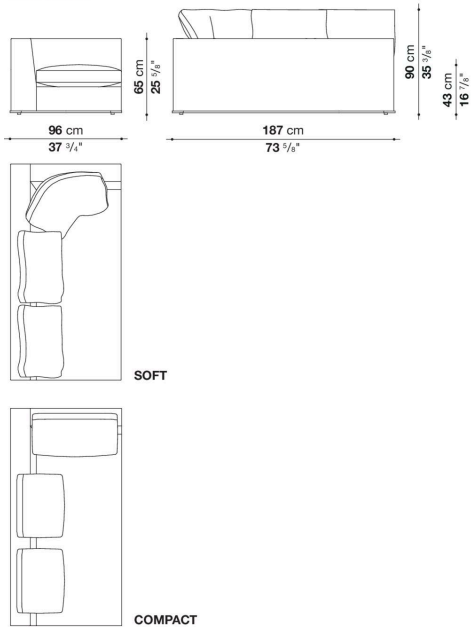

9NU187LD

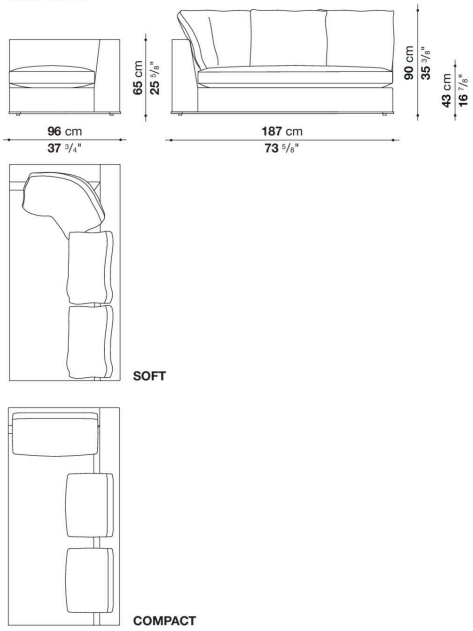

NU288_2

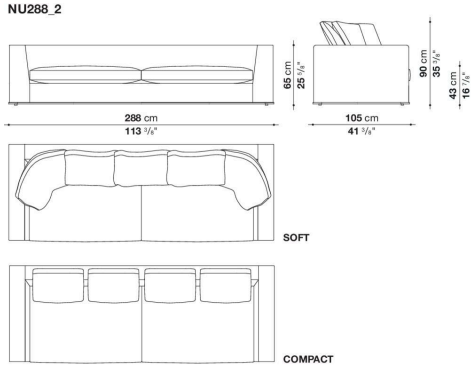

NU250

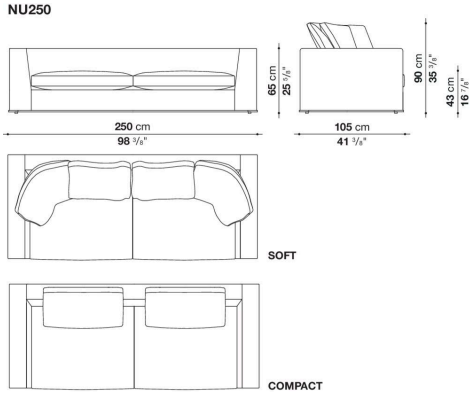

9NU288_2

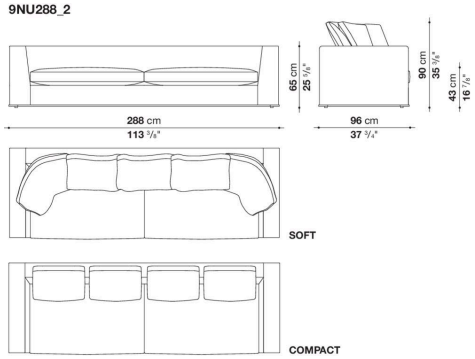

9NU250

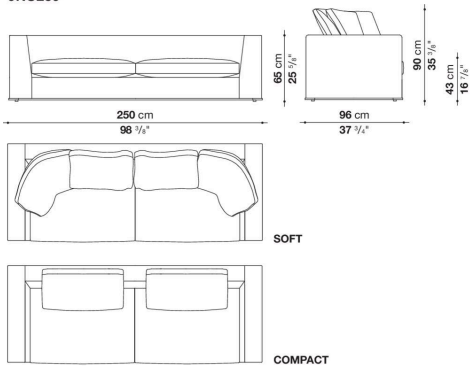

9NU210

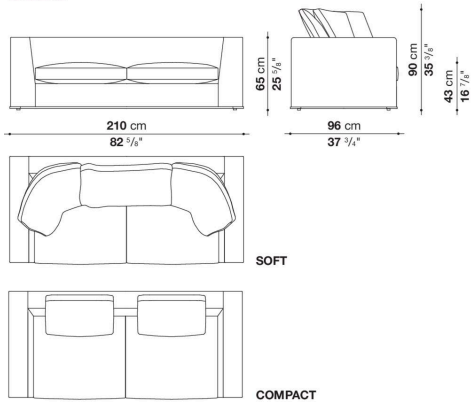

NU96P

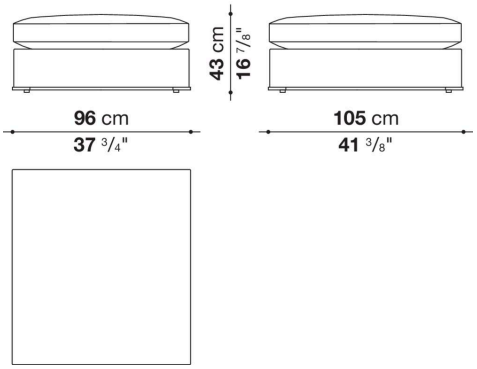

NU105P

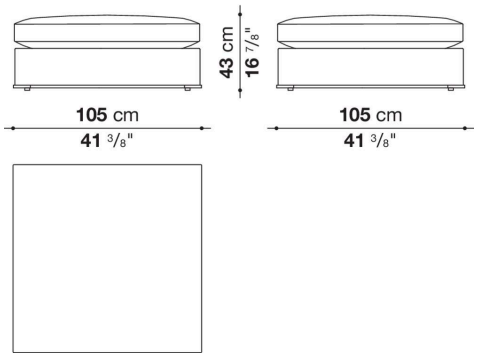
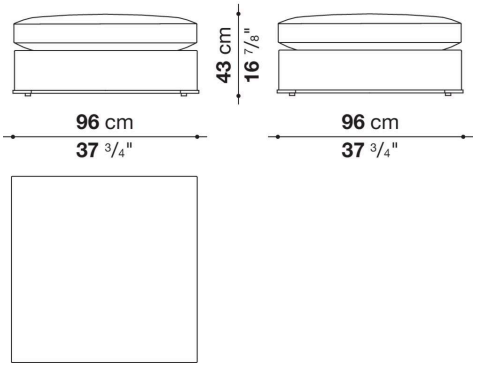
9NU96P