MAXALTO

Xilos

TAVOLI

2012

Antonio Citterio

Descrizione

Segno distintivo della collezione di tavoli Xilos, proposti in una dimensione quadrata e rotonda, è la struttura a crociera in legno. Per la versione rotonda è disponibile anche il piano in marmo ed è possibile abbinare un vassoio girevole in due misure e differenti finiture (stesse essenze della struttura o con piano in marmo).

Informazioni tecniche

Piano
pannello in tamburato e particelle di legno impiallacciato o sottopiano in listellare ceiba e MDF, marmo (finitura poliestere lucida)
Struttura
legno massello impiallacciato o legno massello e pannello in multistrato di legno impiallacciato
Vassoio girevole (SMTG7N-SMTG11-SMTG16N)
pannello in laminato stratificato HPL, pannello in particelle di legno impiallacciato o marmo (finitura poliestere lucida)
Meccanismo di rotazione vassoio girevole (SMTG7N-SMTG11-SMTG16N)
alluminio con sfere in acciaio
Piedini regolabili
acciaio e materiale plastico

Disegni tecnici

SMTT16N

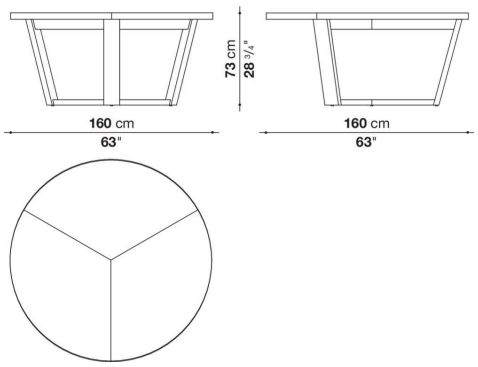

SMTT16PN

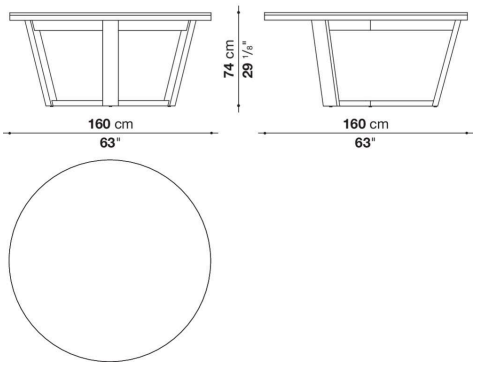

SMTT18

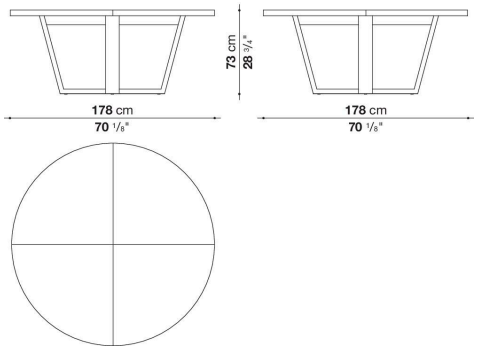

SMTT22P

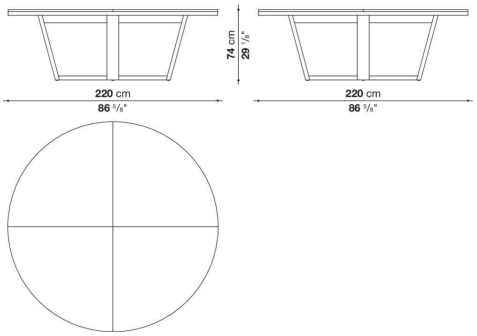

SMTQ18N

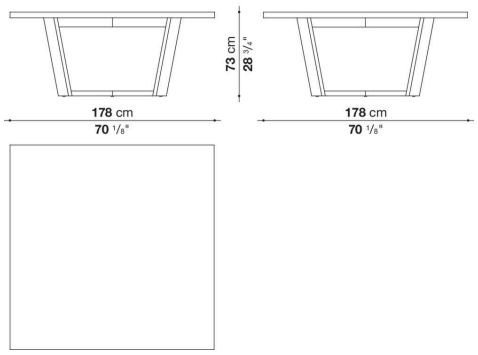

SMTG16N

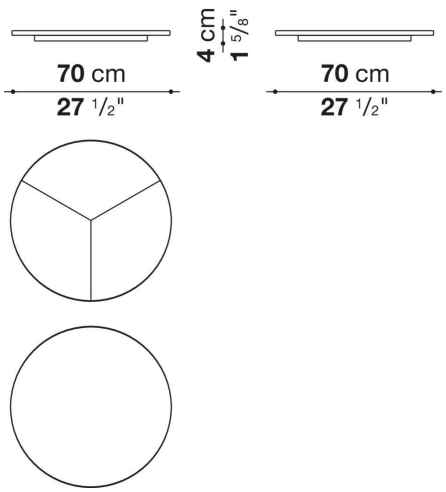

SMTG7N

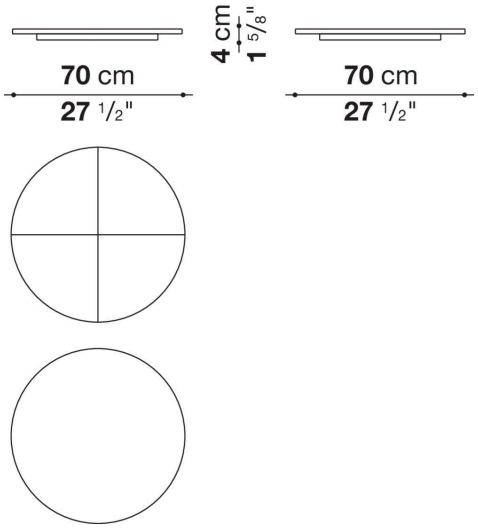

SMTG11

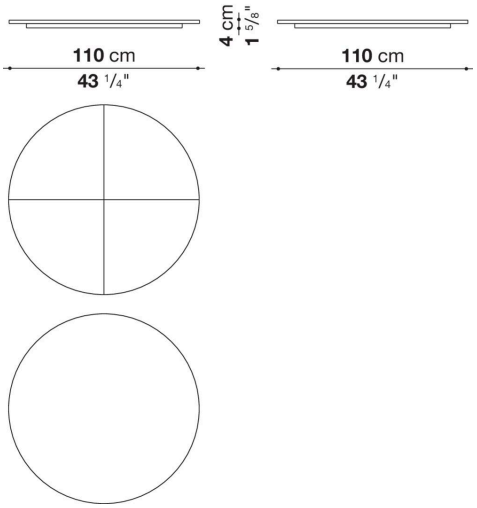
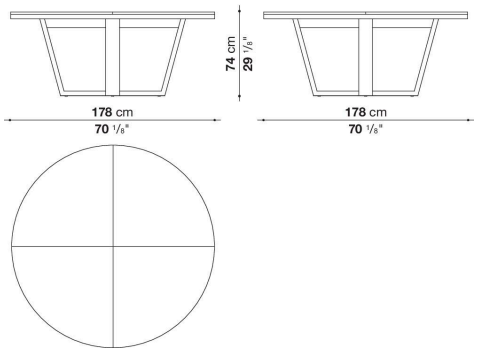
SMTT18P