MAXALTO

Talamo

LETTI

2007

Antonio Citterio

Descrizione

Letto matrimoniale dalla linea asciutta e dalle proporzioni perfette, Talamo sceglie materiali lussuosi e un gioco raffinato di dettagli, come l'incontro tra le fasce di pelle del rivestimento e la singolare sagomatura della struttura in legno in diverse finiture.

Informazioni tecniche

Struttura
legno massello, pannello in multistrato di legno impiallacciato
Telaio interno testata
pannello in multistrato di legno
Imbottitura telaio interno testata
poliuretano sagomato
Rete
tubolari in acciaio e doghe in multistrato di legno
Puntali
materiale plastico
Rivestimento
pelle

Disegni tecnici

ACL2

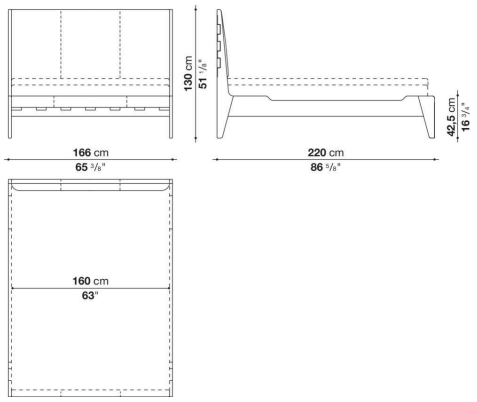

ACL4

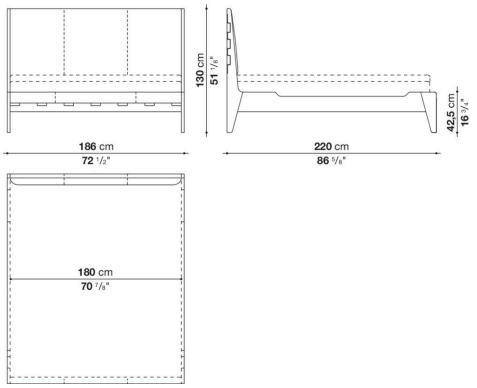

ACL5

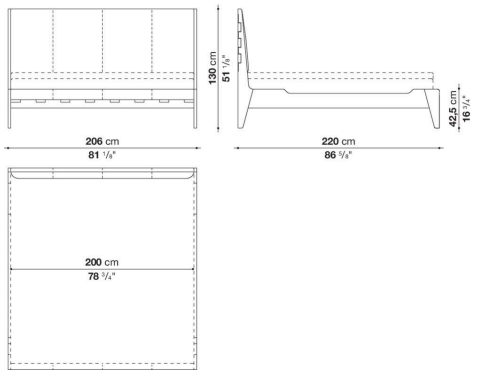

ACLQ

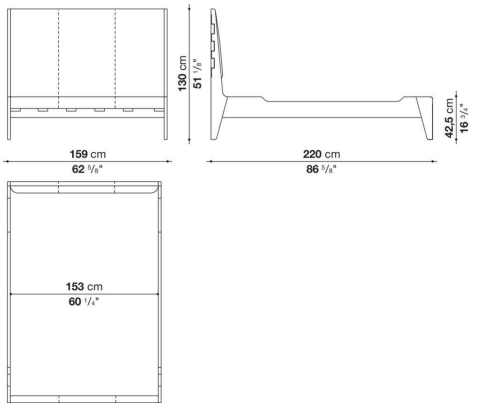
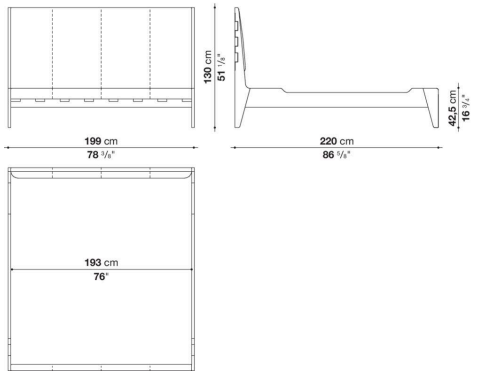
ACLK