MAXALTO

Simpliciter

POLTRONE

2003

Antonio Citterio

Descrizione

Evergreen, la poltrona Simpliciter si caratterizza per l'immagine leggera della struttura grazie ai braccioli sottili, il cuscino impunturato a seduta unica e i piedini in alluminio verniciato. È proposta anche in una versione dall'esprit più fresco e femminile con rivestimento tessile con fodera che arriva a terra. Completano la linea un divano e un pouf.

Informazioni tecniche

Telaio interno
tubolari e profilati d’acciaio
Imbottitura telaio interno
schiuma di poliuretano flessibile a freddo Bayfit®, poliuretano sagomato, fodera in fibra di poliestere
Imbottitura cuscino sedile
poliuretano sagomato a densità differenziata, piuma sterilizzata, fodera in fibra di poliestere
Bordo inferiore
estrusi d’alluminio
Piedini
lamiera d’acciaio
Puntali
materiale termoplastico
Rivestimento
tessuto o pelle
Rivestimento (SMTF)
tessuto
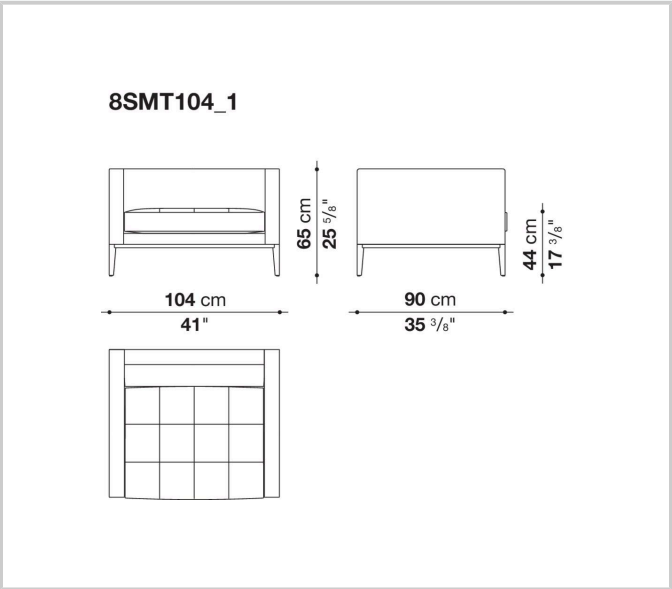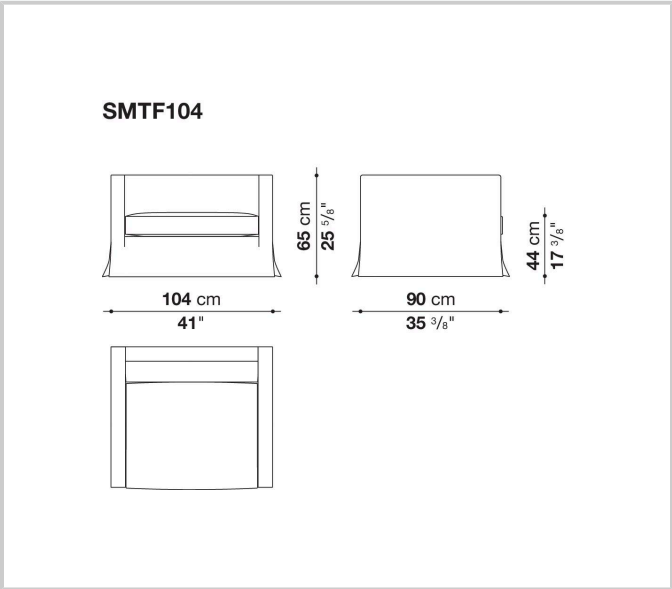
Disegni tecnici