MAXALTO

Soleide

TAVOLINI

2024

Antonio Citterio

Descrizione

Soleide è una collezione di tavolini e console, in diverse dimensioni, con base in pressofusione di alluminio e piano in acciaio specchiante martellato dall'effetto particolarmente originale e prezioso.

Informazioni tecniche

Piano
lamiera in acciaio inox su supporto in fibra di legno MDF
Struttura di sostegno
fusione ed estrusi d'alluminio con supporti metallici
Puntali
materiale plastico
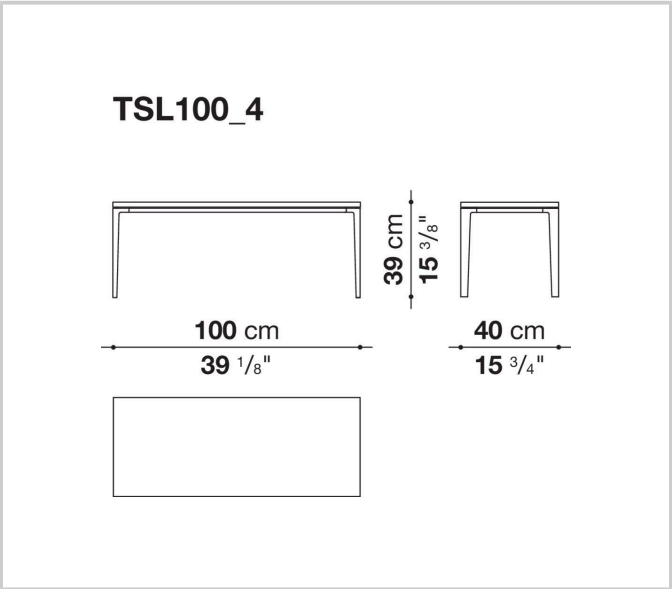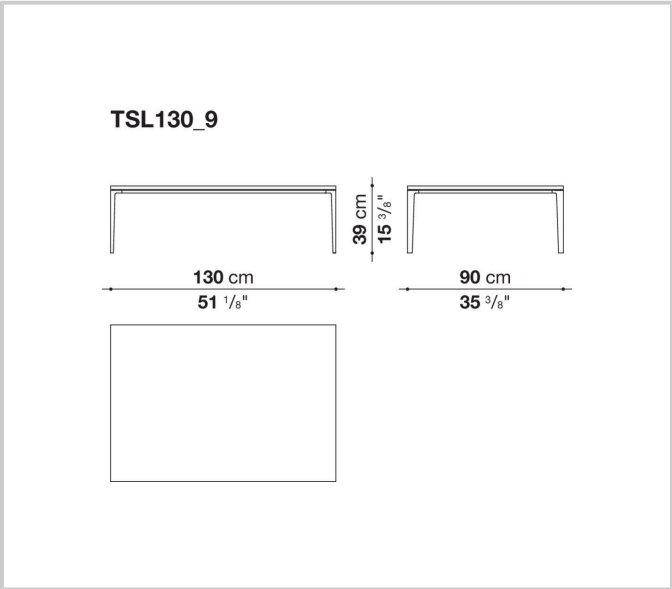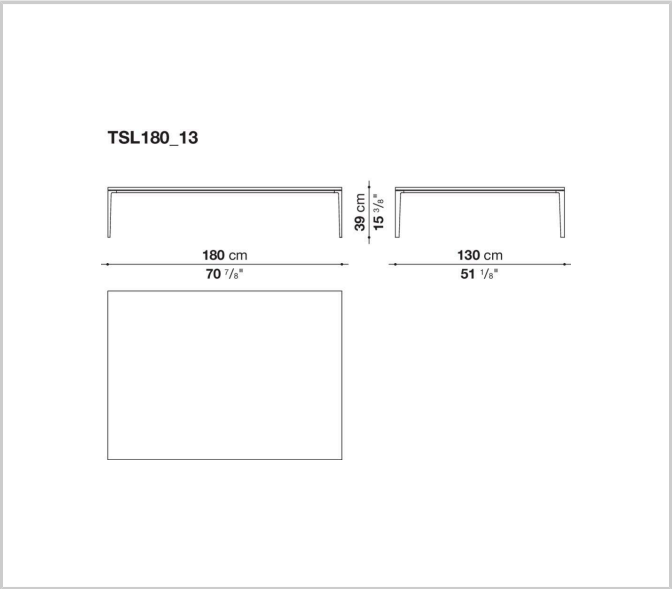
Disegni tecnici