MAXALTO

Privatus

COMPLEMENTI

2023

Antonio Citterio

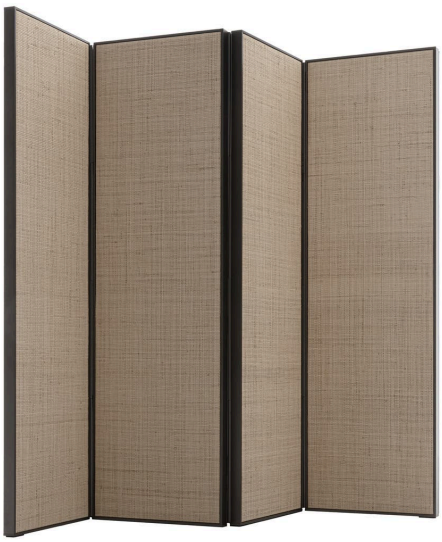

Descrizione

Pezzo solo all'apparenza secondario, il paravento Privatus risponde alla necessità di definire gli spazi nei grandi ambienti delle case signorili, per esempio tra zona accoglienza e zona pranzo, oppure dietro la testata del letto per delineare l'area notte. I pannelli sono rivestiti di un tessuto fatto a mano, composto da 50% raffia e 50% foglia di banano, e fissato su un supporto per maggiore stabilità. Il pannello risulta così leggermente fonoassorbente e dotato di una matericità tangibile senza essere invadente. Il profilo è in alluminio verniciato nickel bronzato. Si compone di tre, quatto od otto panelli.

Informazioni tecniche

Profilo perimetrale
estrusi d’alluminio
Struttura interna
legno massello, pannello in compensato, fodera in poliuretano
Puntali
materiale plastico
Rivestimento
rafia intrecciata
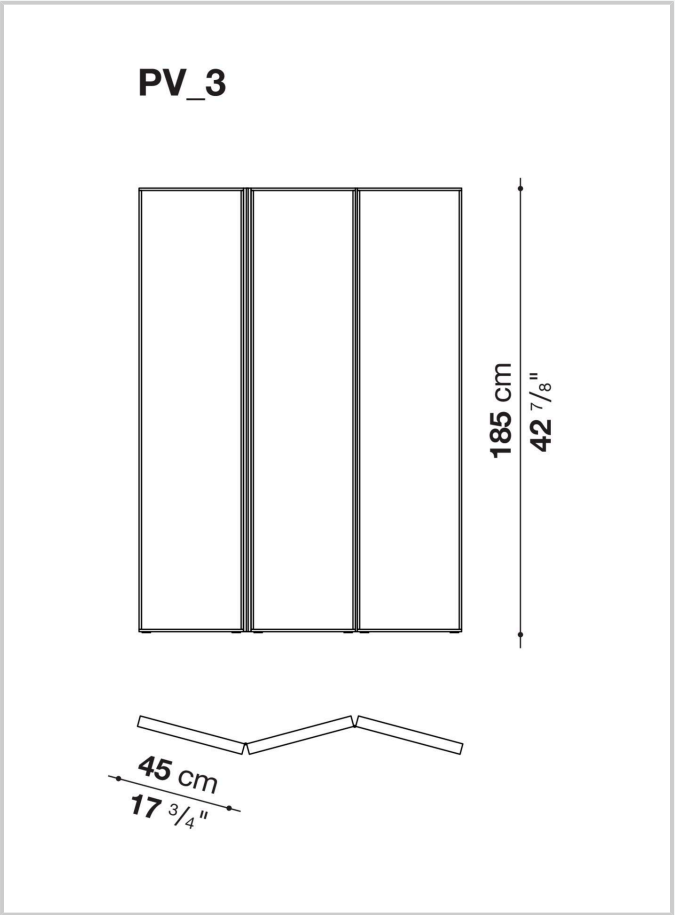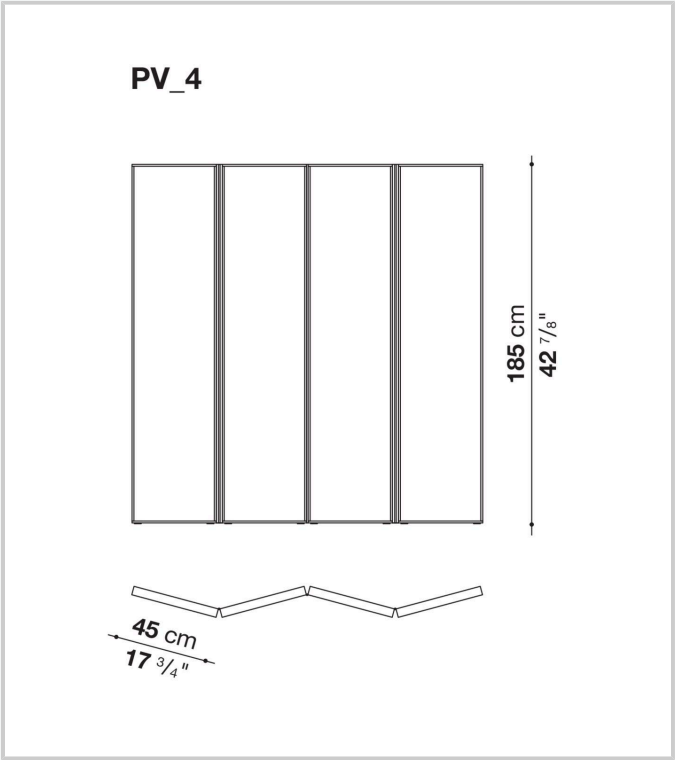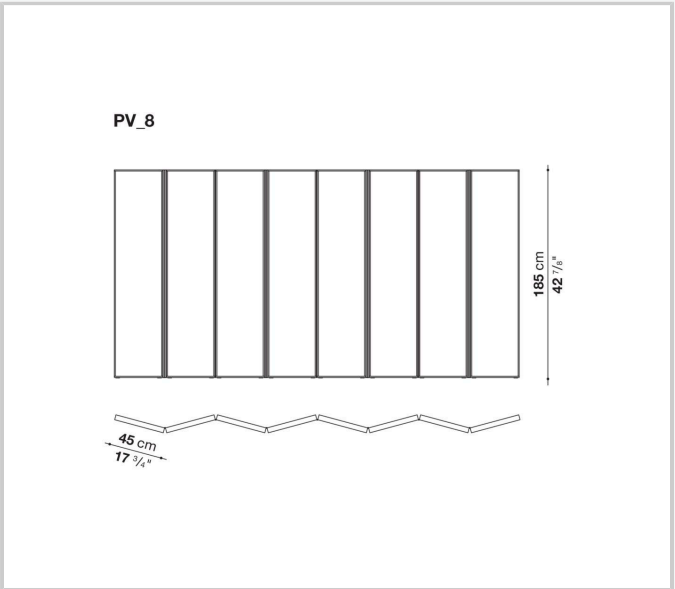
Disegni tecnici