MAXALTO

Lilum

DIVANI

2023

Antonio Citterio

Descrizione

Caratterizzato dalle linee sinuose e d'ispirazione organica, Lilum è pensato specificamente per soluzioni di convivialità e intimità e per coabitare, dunque, nello stesso ambiente con divani più formali. Unico divano della gamma Maxalto con struttura a seduta diretta, è disponibile in varie forme più o meno raccolte. La tecnica costruttiva è mista: lo schienale viene stampato grazie a una tecnologia interna che assicura la massima precisione di ogni profilo, mentre la base è realizzata con la tecnica classica del fusto in legno lamellare multistrato di qualità, senza chiodi o colle. Il profilo di alluminio in varie finiture che ne segue perfettamente la geometria definisce il contorno con un tocco di sobria ricercatezza, mentre il bordo accentuato che separa la base dalla seduta è un richiamo ai divani artigianali della tradizione.

Informazioni tecniche

Telaio interno
tubolari e profilati d’acciaio
Telaio interno sedile
pannello in multistrato di legno
Imbottitura telaio interno sedile
poliuretano sagomato a densità differenziata, fodera in fibra di poliestere
Imbottitura telaio interno schienale
schiuma di poliuretano flessibile a freddo Bayfit®, fodera in fibra di poliestere
Cuscino (LIL60C)
fibra di poliestere
Bordo inferiore
estrusi d’alluminio
Puntali
materiale termoplastico
Rivestimento
tessuto o pelle

Disegni tecnici

LIL230

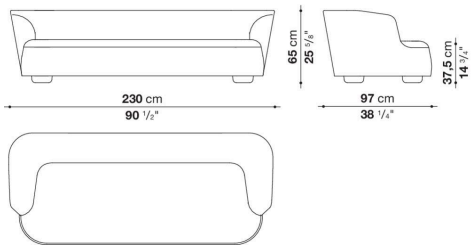

LIL235S

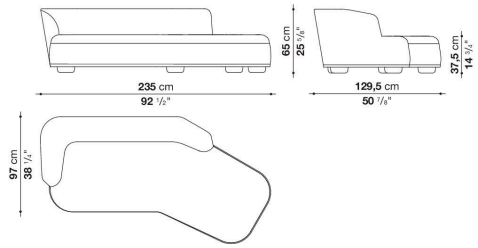

LIL235D

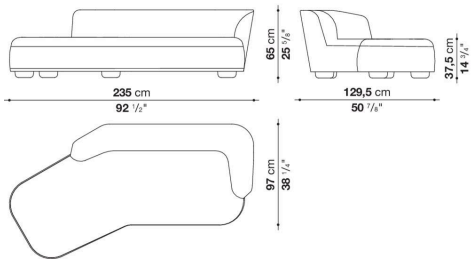

LIL135TS

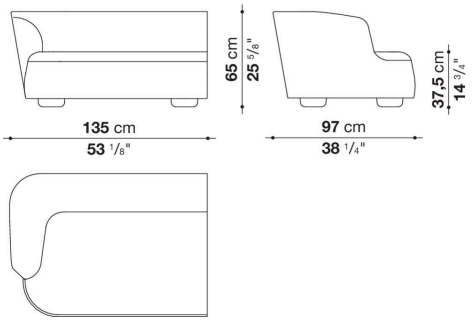

LIL135TD

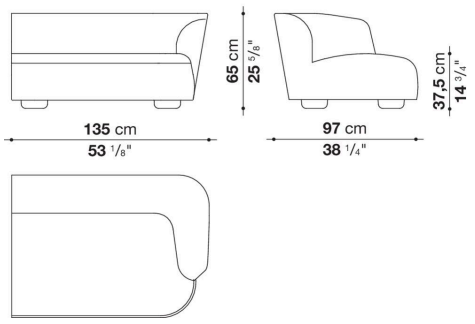

LIL175TS

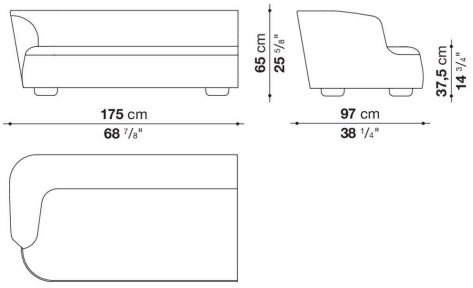

LIL175TD

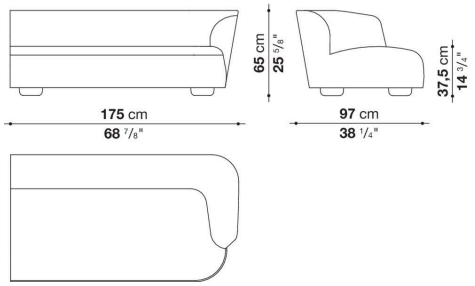

LIL240TS

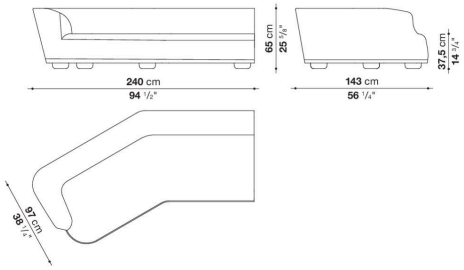

LIL240TD

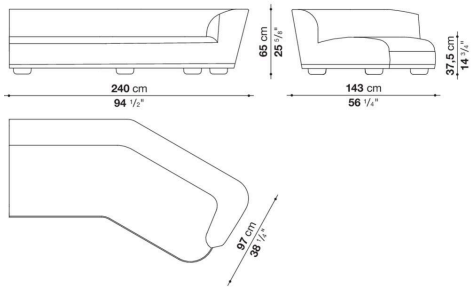

LIL155AS

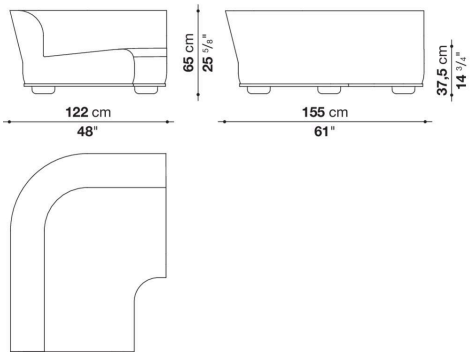

LIL155AD

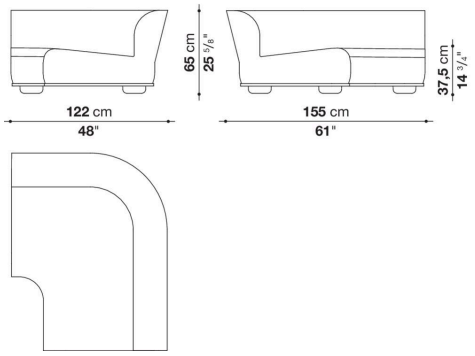

LIL175LS

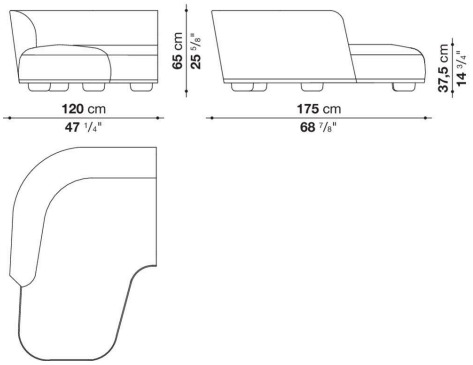

LIL175LD

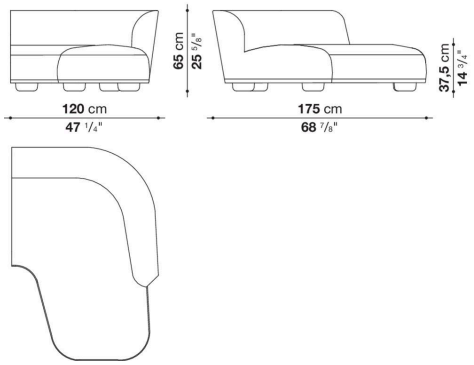

LIL225LS

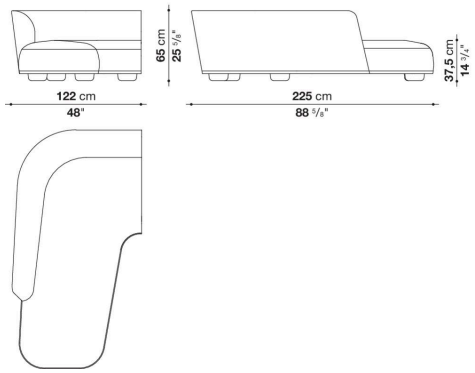
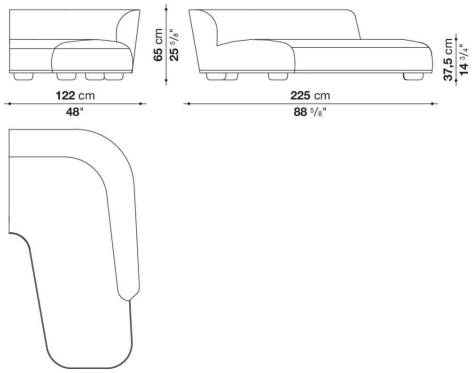
LIL225LD