MAXALTO

Despina

SEDIE

2023

Antonio Citterio

Descrizione

Le sedie Cleide e Despina sono la riedizione e attualizzazione di due sedie progettate da Antonio Citterio agli albori della traiettoria di Maxalto, aggiornate nei materiali, nella tecnica produttiva e nelle dimensioni per adattarsi all'evoluzione dell'abitare. Entrambe hanno struttura in rovere nelle varianti grigio, chiaro spazzolato e nero spazzolato e il rivestimento del sedile in tessuto o in pelle.

Informazioni tecniche

Imbottitura seduta
pannello in multistrato di legno, poliuretano sagomato
Struttura
legno massello
Puntali
materiale plastico
Rivestimento
tessuto o pelle
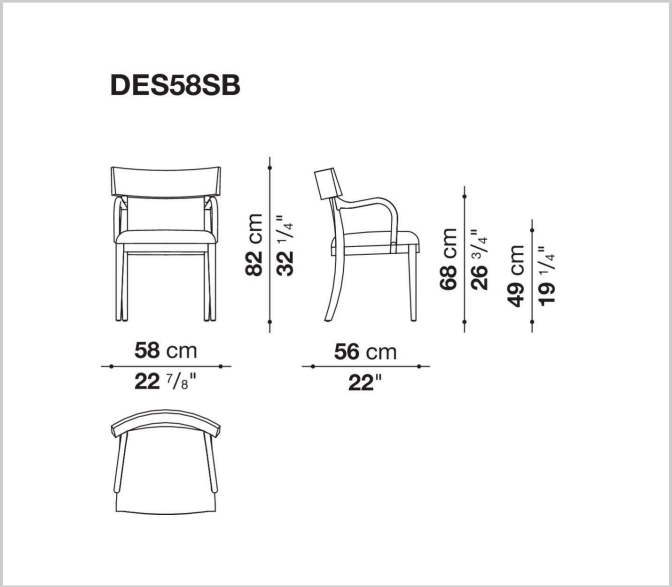
Disegni tecnici