MAXALTO

Biblia

CONTENITORI

2008

Antonio Citterio

Descrizione

Una libreria nata per ospitare grandi volumi, Biblia ha uno sviluppo modulare in lunghezza e prevede tre differenti altezze, mentre la profondità rimane costante. Da notare, il gioco di listelli che definisce i montanti.

Informazioni tecniche

Struttura
legno massello, pannello in particelle di legno impiallacciato
Supporto
fusione d'alluminio
Puntali regolabili
acciaio e materiale plastico

Disegni tecnici

2821

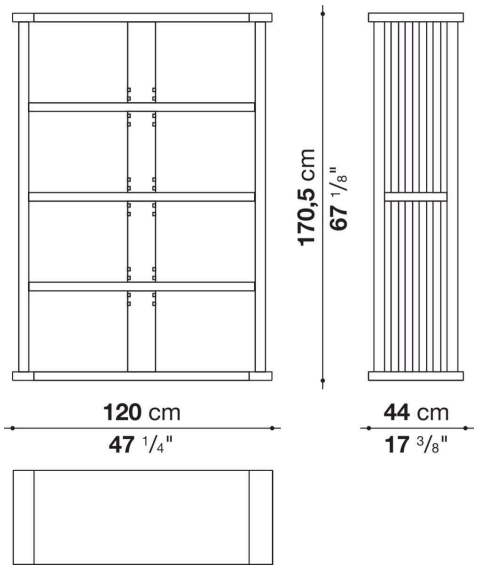

2822

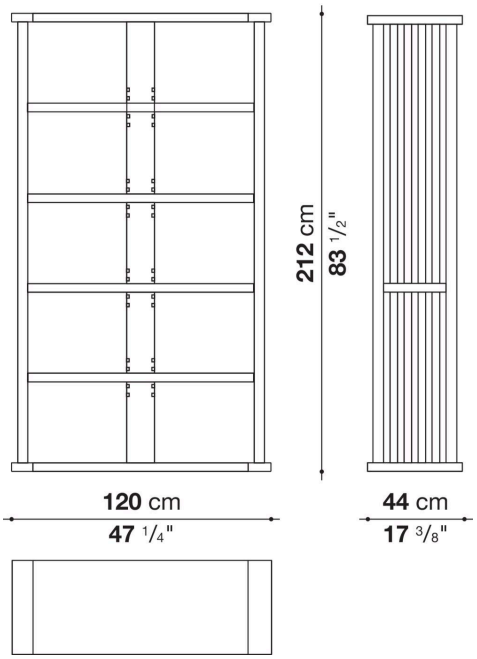

2823

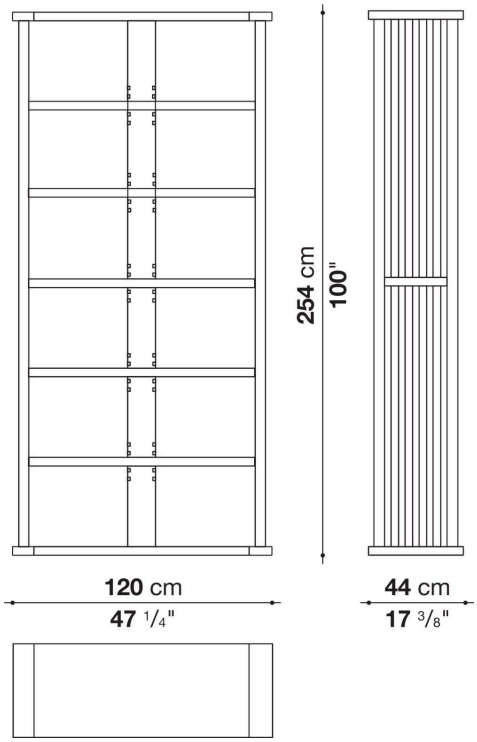

2824

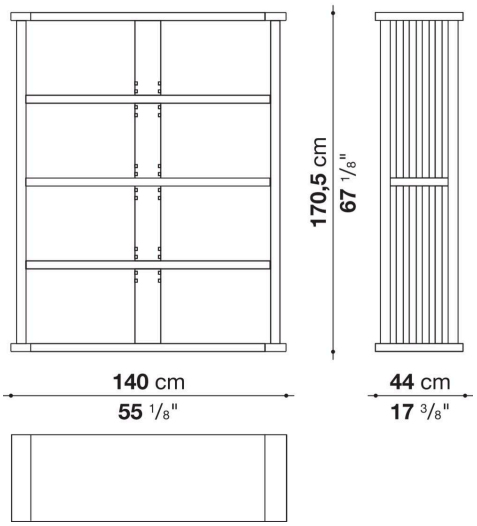

2825

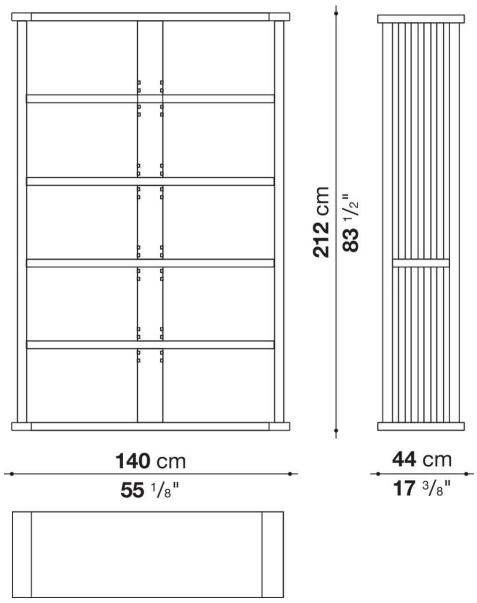
212 cm
83 1/2"
140 cm
55 1/8"
44 cm
17 3/8"

2826

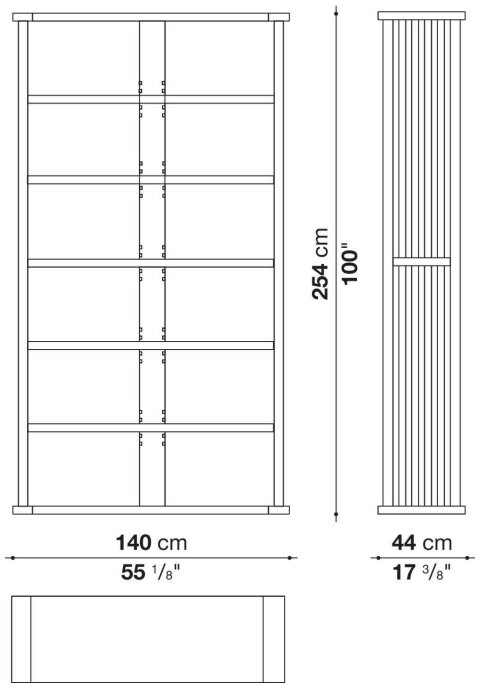
254 cm
100"
140 cm
55 1/8"
44 cm
17 3/8"

2821K

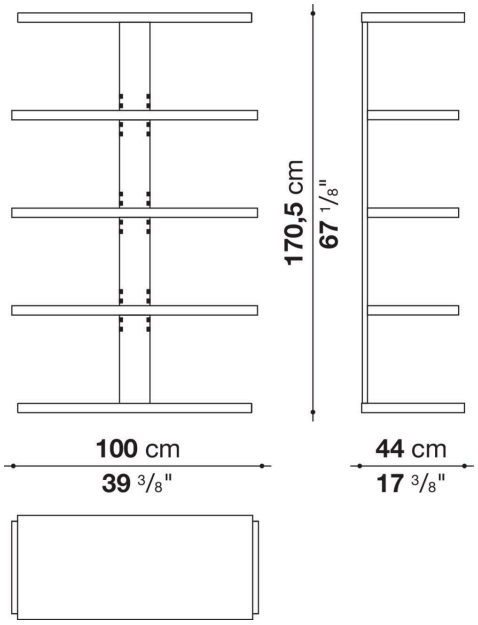

2822K

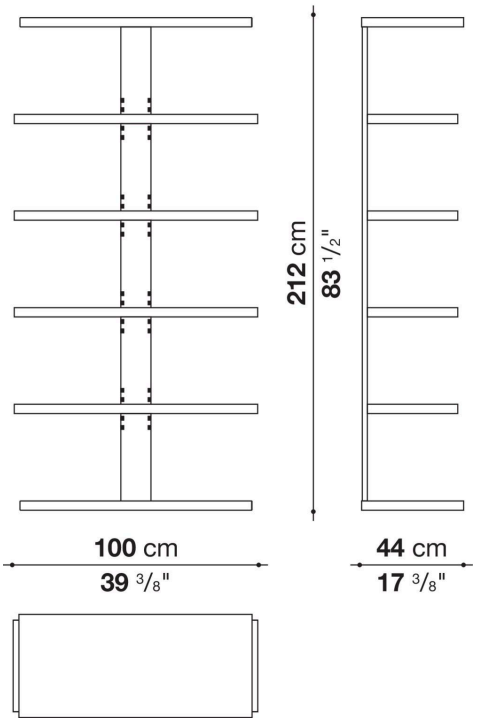

2823K

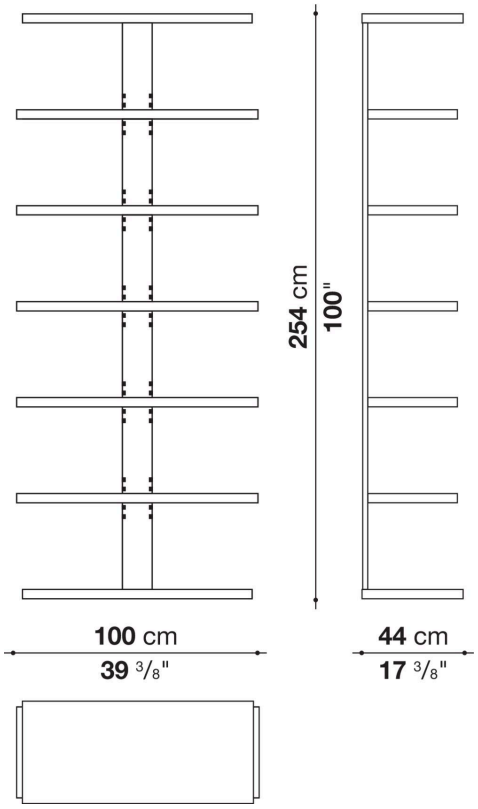

2824K

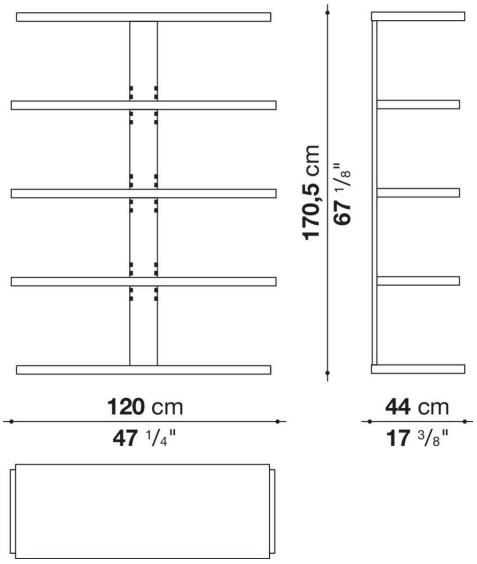

2825K

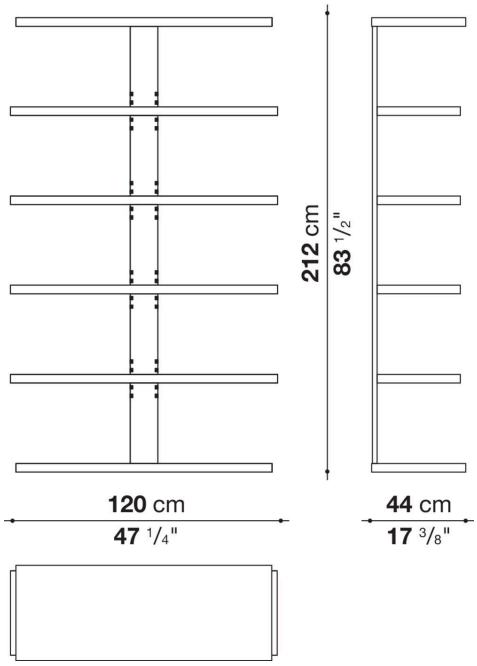
212 cm
83 1/2"
120 cm
47 1/4"
44 cm
17 3/8"

2826K

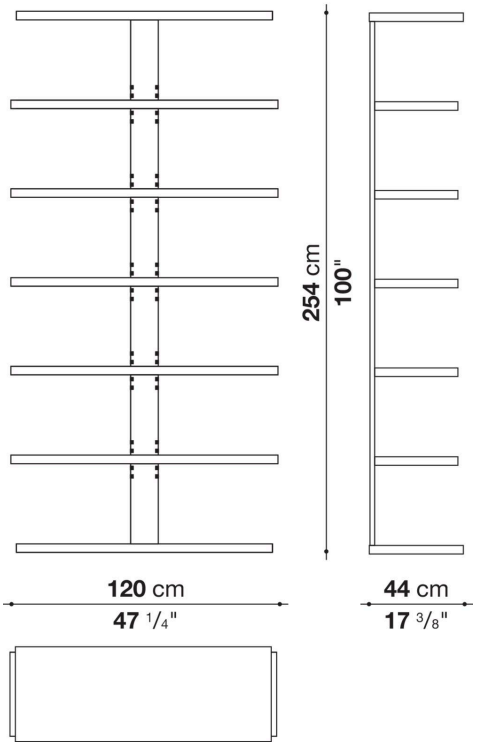
254 cm
100"
120 cm
47 1/4"
44 cm
17 3/8"

282C1

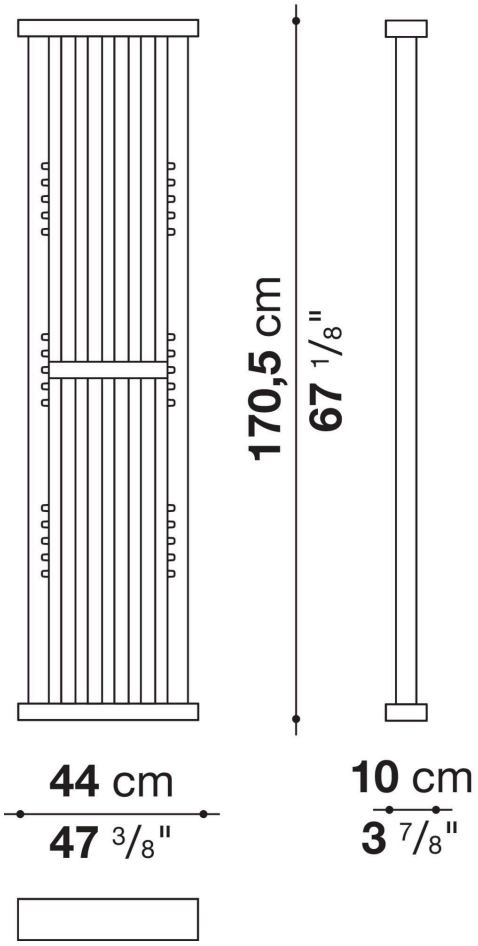
170,5 cm
67 1/8"
44 cm
47 3/8"
10 cm
3 7/8"

282L1

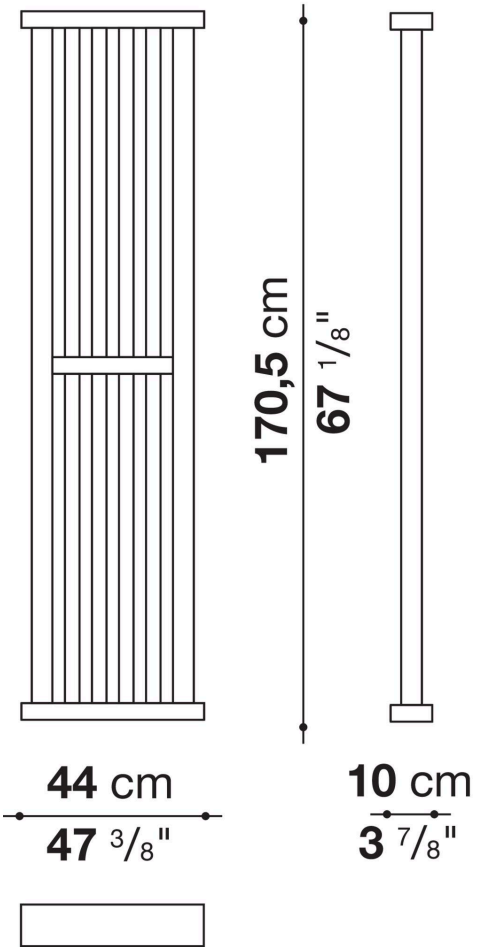
170,5 cm
67 1/8"
44 cm
47 3/8"
10 cm
3 7/8"

282C2

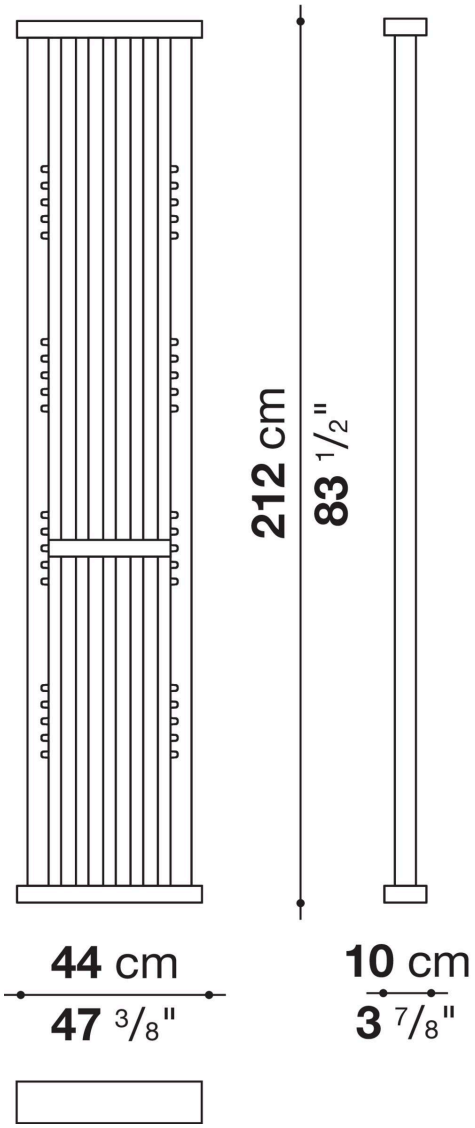

282L2

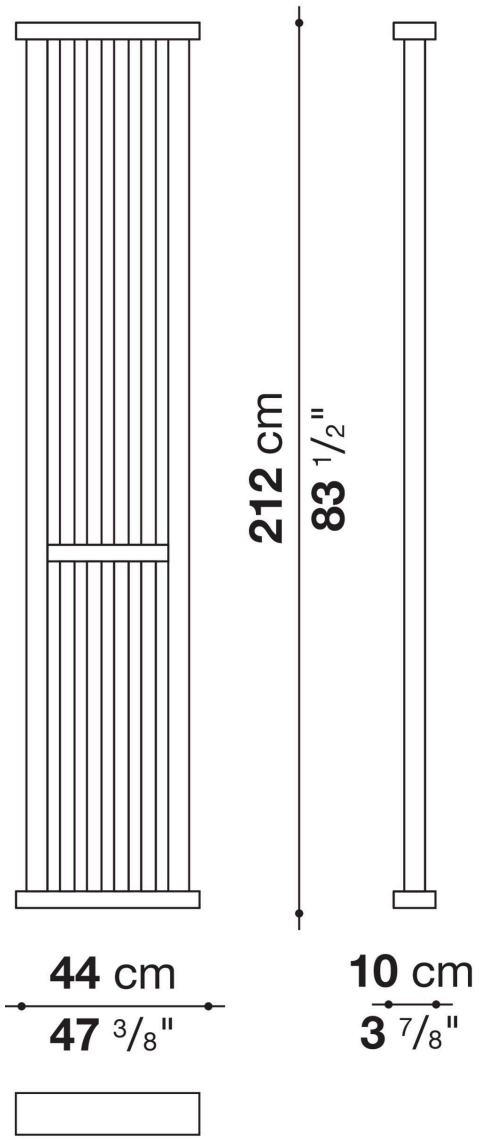

282C3

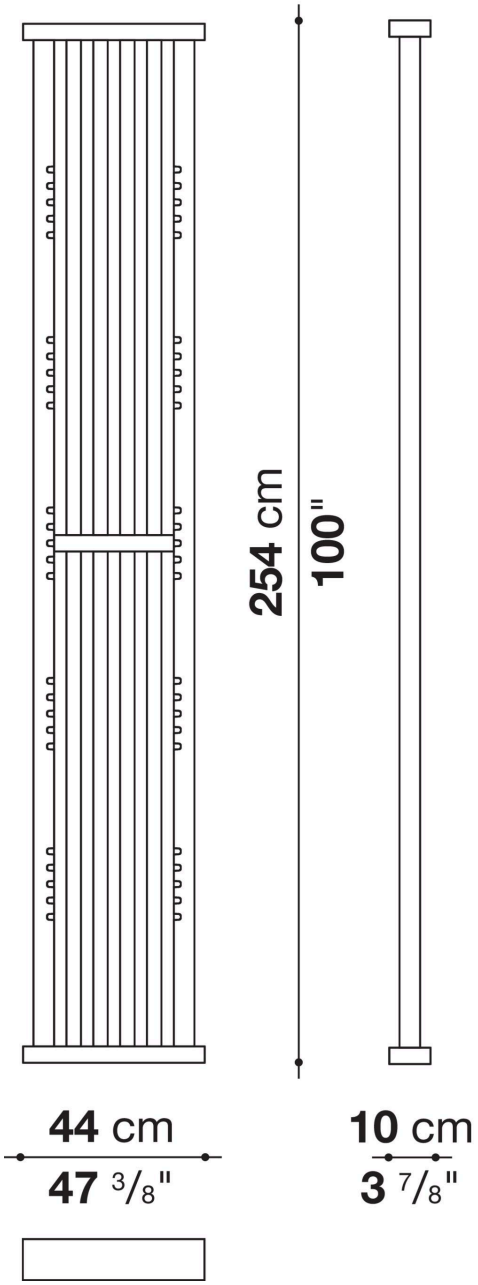
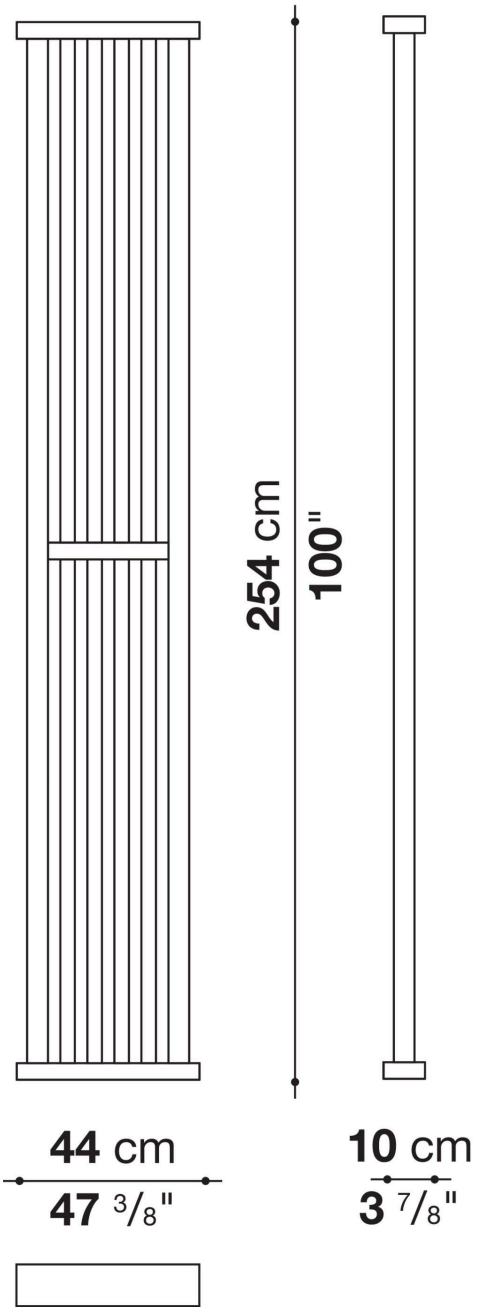
282L3