MAXALTO

Caratos

SEDIE

2019

Antonio Citterio

Descrizione

Caratos è una collezione di sedute imbottite di grande eleganza formale. Previste in diverse versioni, con rivestimento in tessuto o pelle, sono accomunate dalla riconoscibile struttura in pressofusione di alluminio. Una proposta sofistica, pensata sia per uso domestico che contract.

Informazioni tecniche

Telaio interno
tubolari e profilati d’acciaio
Imbottitura telaio interno
schiuma di poliuretano flessibile a freddo Bayfit®, fodera in fibra di poliestere
Scocca
polipropilene
Inserto schienale (CAR55-CAR65)
poliuretano rigido costampato con perni metallici
Struttura di sostegno
fusione in lega d'alluminio
Struttura di sostegno (CA60A-CA60B)
magnesio pressofuso
Puntali
materiale plastico
Rivestimento
tessuto o pelle
Rivestimento (CA47N)
pelle

Disegni tecnici

CRT60G

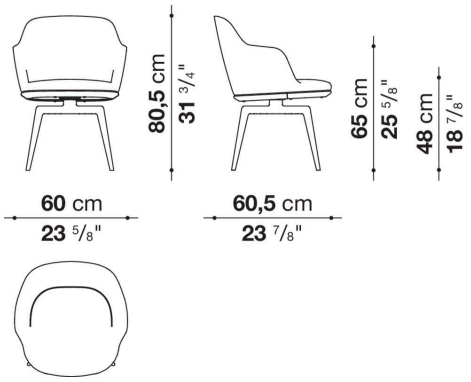

CAR55

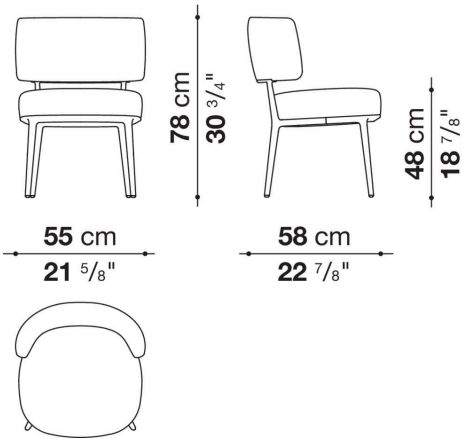

CAR65

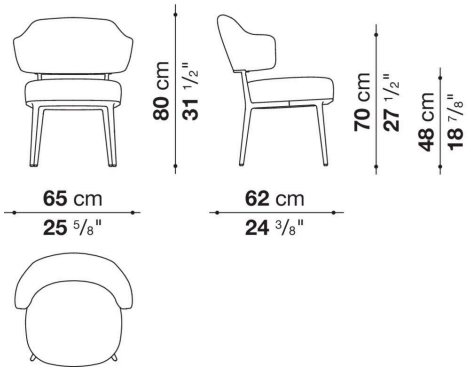

SCA57B_SA

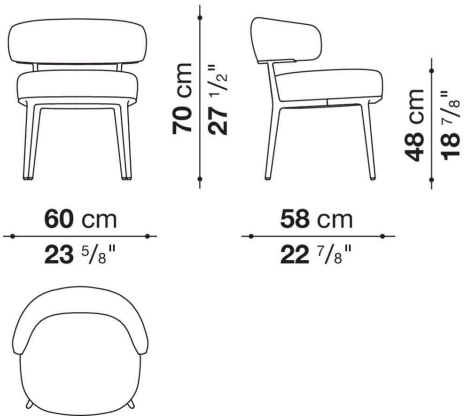

SCA57B

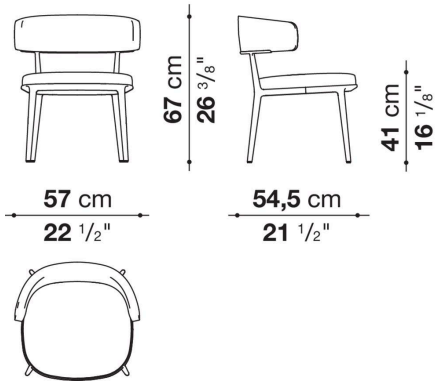

SCA57A

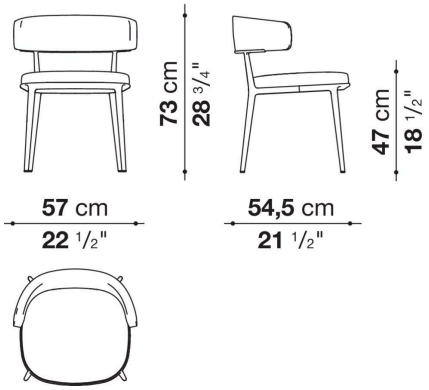

CA60B

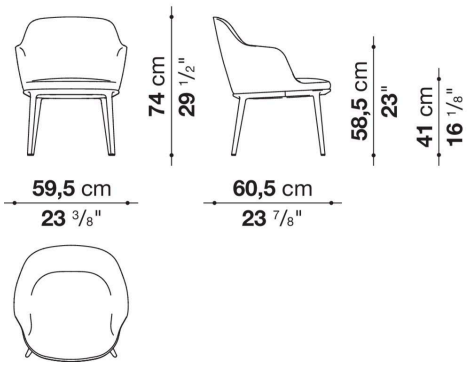

CA60A

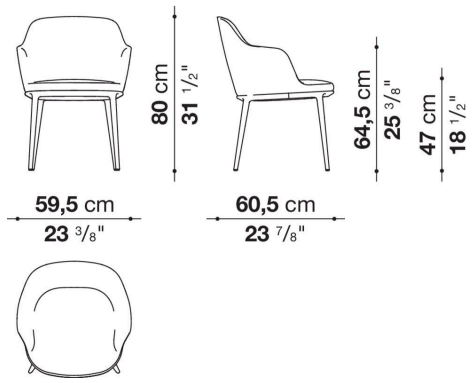

CA87ST

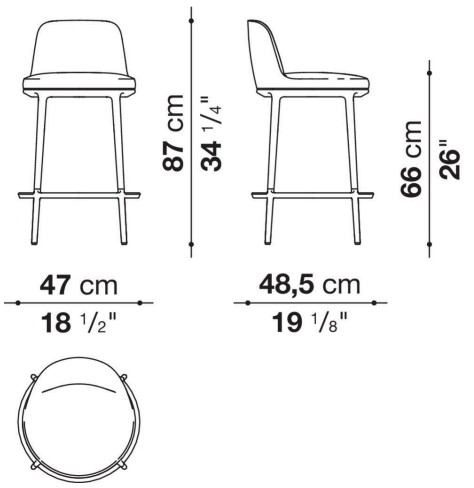

CA97ST

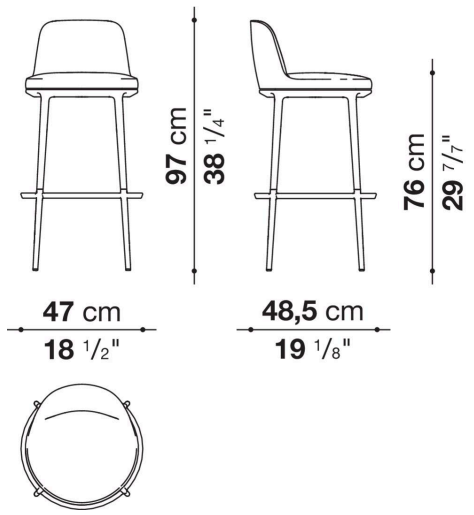
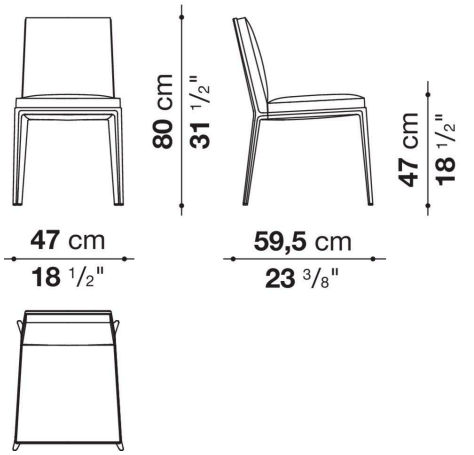
CA47N