MAXALTO

Dike

LETTI

2019

Antonio Citterio

Descrizione

Il letto Dike si contraddistingue per il rivestimento a terra in sintonia con una preziosa concezione dell'area notte. La struttura del letto si può rivestire con numerosi tessuti presenti in collezione. Il letto Dike è abbinabile, oltre alla testata della stessa serie anche a tutte le testate presenti in collezione.

Informazioni tecniche

Telaio interno
tubolari e profilati d’acciaio
Imbottitura telaio interno
schiuma di poliuretano flessibile a freddo Bayfit®, fodera in fibra di poliestere
Piedini esterni
fusione d’alluminio
Piedini interni
tubolari e profilati d’acciaio
Struttura di sostegno ruote
acciaio
Ruote
materiale plastico
Puntali
materiale termoplastico
Rivestimento
tessuto

Disegni tecnici

LD160

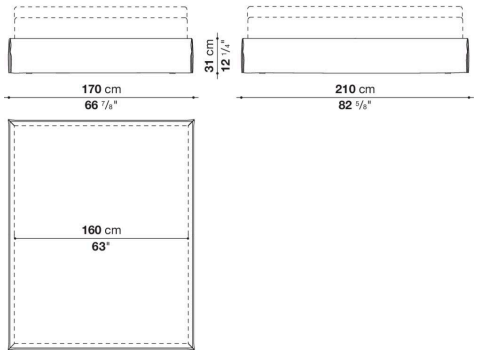

LD180

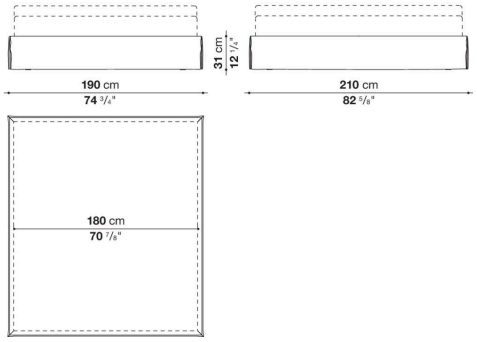

LD200

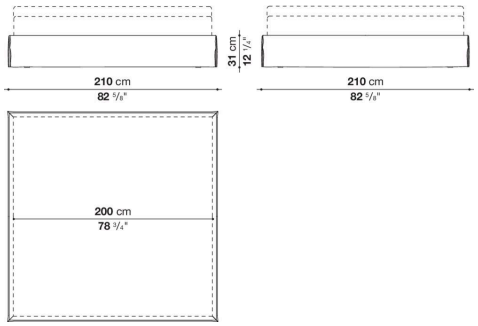

LD153Q

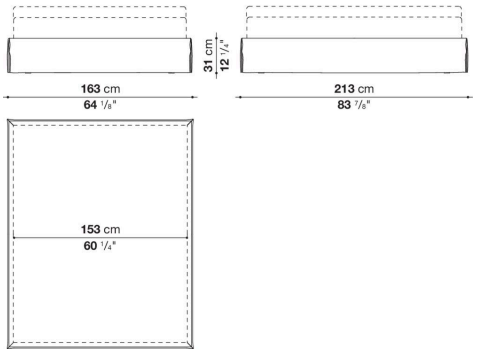
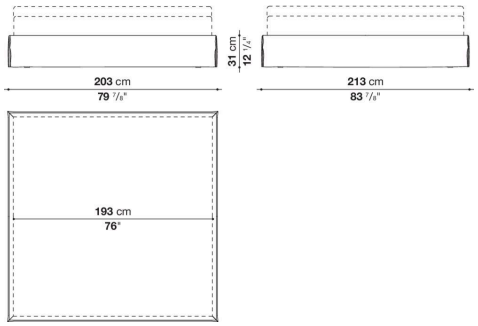
LD193K