MAXALTO

Elios

TAVOLINI

2002

Antonio Citterio

Descrizione

La serie di tavolini Elios, a base circolare con montanti verticali di acciaio in diverse finiture, è pensata espressamente per essere disposto davanti al divano o, magari, proprio in corrispondenza dell'interruzione dello schienale del divano. Ideale per appoggiare il tablet, l'agenda oppure l'aperitivo. È disponibile in forma ovale o tonda, con o senza vassoio removibile di rovere in diverse finiture o gommalacca.

Informazioni tecniche

Piano
specchio con pellicola protettiva di sicurezza o vetro temprato
Vassoio (TME4_V-TME6_V)
poliuretano rigido o legno massello e pannello in fibra di legno MDF
Struttura
profilati d’acciaio
Puntali
materiale plastico e feltro

Disegni tecnici

TME4

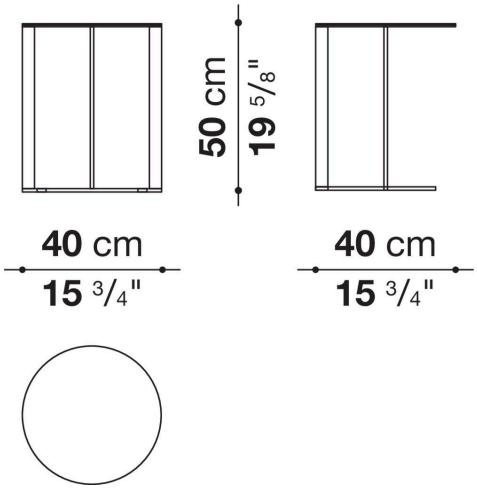

TME4_V

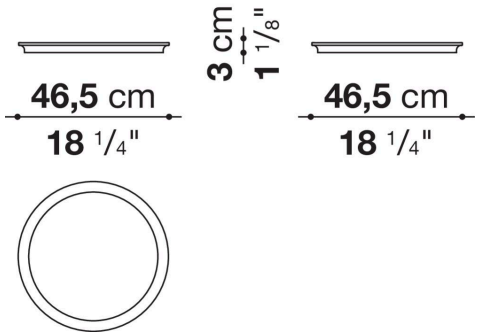

TME6

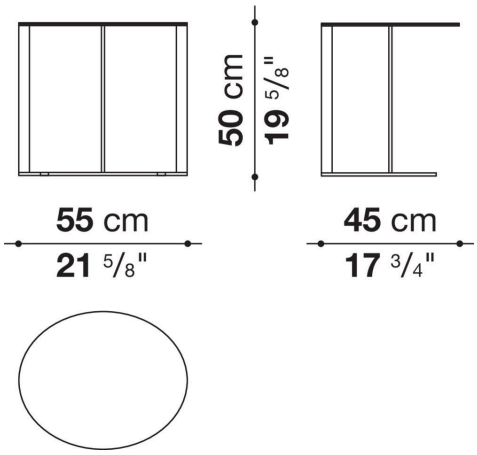

TME6_V

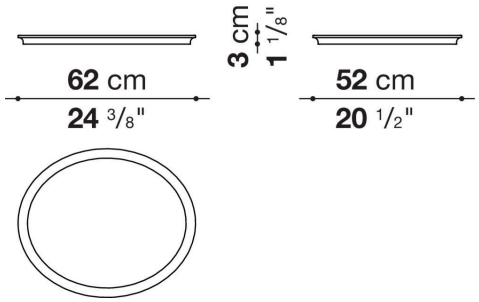

TME8

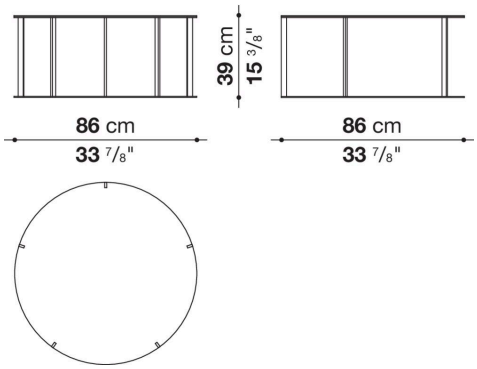
39 cm
15 3/8"
86 cm
33 7/8"
86 cm
33 7/8"

TME12

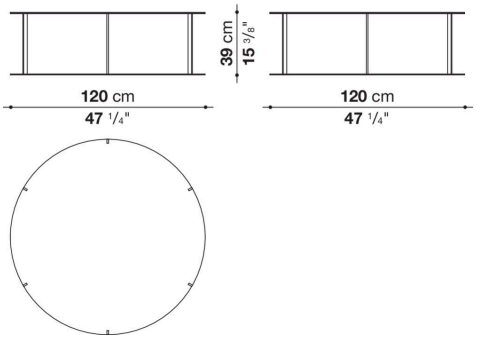
39 cm
15 3/8"
120 cm
47 1/4"
120 cm
47 1/4"

SMTO5S

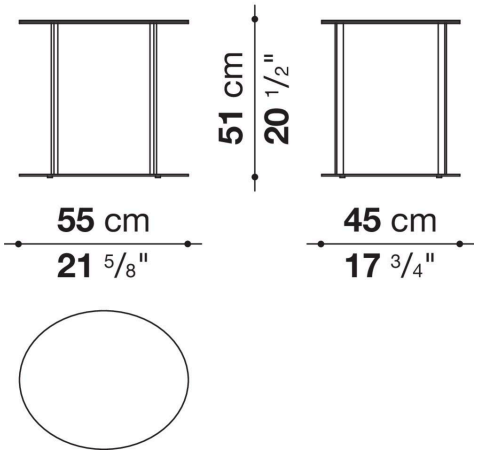

SMTT3S

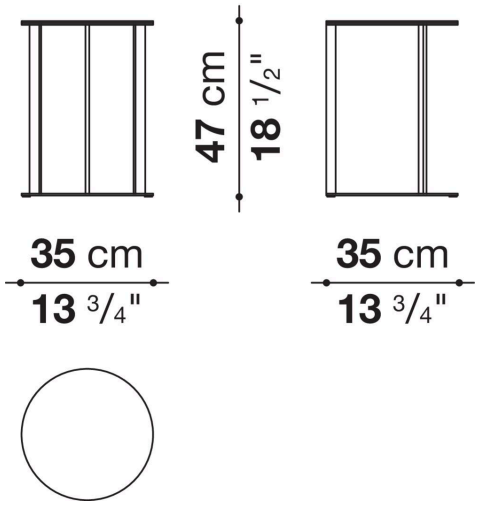
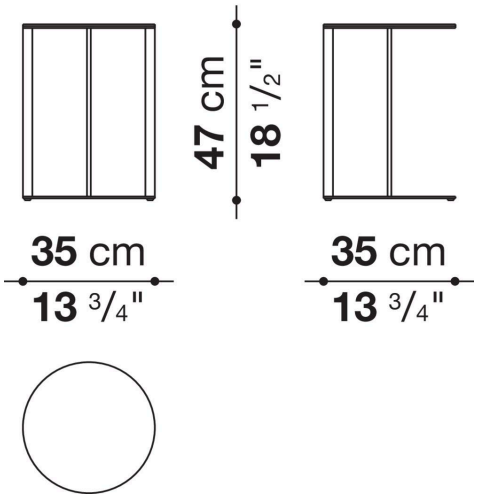
SMTT3BS