MAXALTO

Lucrezia Soft

DIVANI

2021

Antonio Citterio

Descrizione

Lucrezia Soft è una serie di divani dall'immagine morbida grazie a imbottiture particolarmente generose e dettagli che ne ammorbidiscono le geometrie. I numerosi elementi che compongono la serie, divani lineari e componibili in due profondità e molteplici dimensioni, sono previsti in due versioni. La prima caratterizzata dal cuscino seduta con fascia e profili, la seconda dal cuscino seduta impreziosito da impunture capitonné. Entrambe offrono una doppia opzione per i cuscini schienale: una versione più compatta per chi desidera una seduta più sostenuta e formale, grazie al supporto lombare integrato nel cuscino; una versione più morbida con cuscini in piuma, che restituiscono un'immagine più accogliente e rilassata. I rivestimenti in tessuto o pelle sono arricchiti da ricercati dettagli "haute couture": profili in ecopelle per le varianti in tessuto, raffinate cuciture "a profilo" per quelle in pelle. Lucrezia Soft, nella versione con cuscino a fascia, è disponibile anche a misura. Tutti gli elementi possono infatti avere dimensioni personalizzate in larghezza e profondità , mantenendo inalterate tutte qualità formali e di comfort.

Informazioni tecniche

Telaio interno
tubolari e profilati d’acciaio
Imbottitura telaio interno
schiuma di poliuretano flessibile a freddo Bayfit®, fodera in fibra di poliestere
Imbottitura cuscino sedile
poliuretano sagomato a densità differenziata, fibra di poliestere, fodera in fibra di poliestere e cotone
Cuscino schienale (LZ60C-LZ90C)
piuma sterilizzata, fodera in cotone, tipologia a fascia
Cuscino schienale (LZC60_55C-LZC72_55C-LZC80_55C)
fibra di poliestere, fodera in cotone, tipologia a fascia
Basamento
fusioni ed estrusi d’alluminio
Puntali
materiale termoplastico
Rivestimento
tessuto (profili in ecopelle) o pelle (cuciture a profilo)

Disegni tecnici

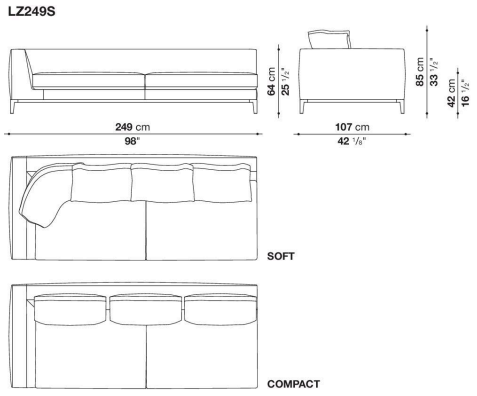

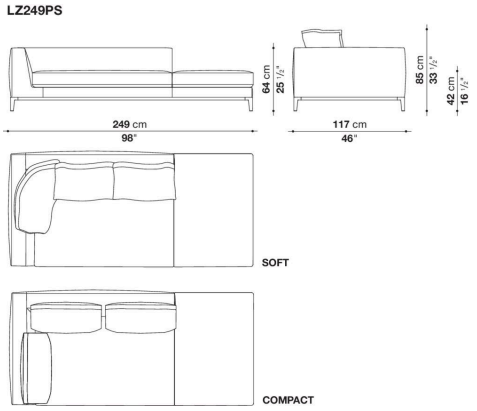

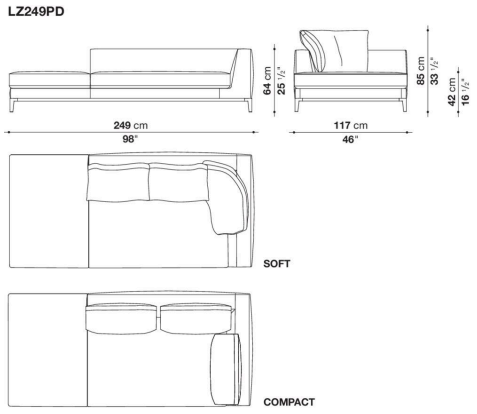

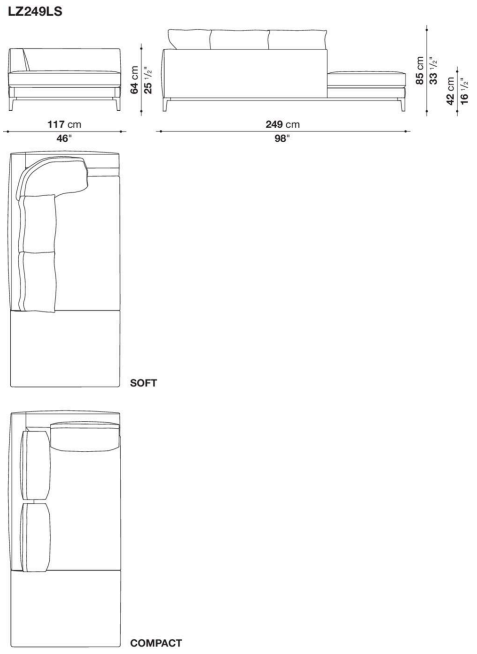

LZ249LD

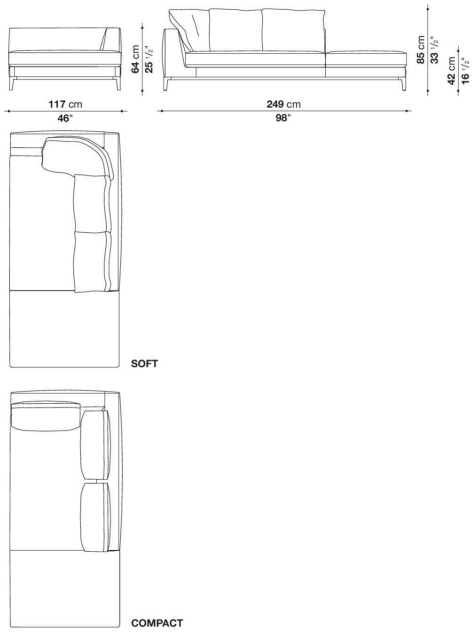

LZ249D

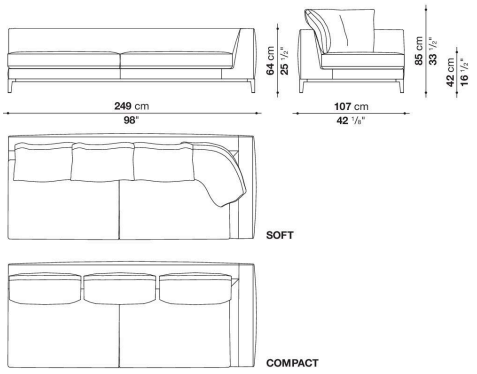

LZ160S

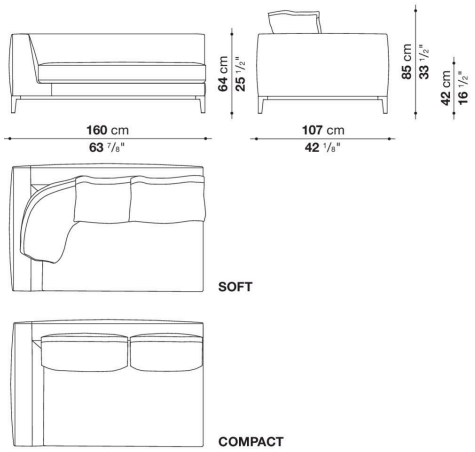

LZ160D

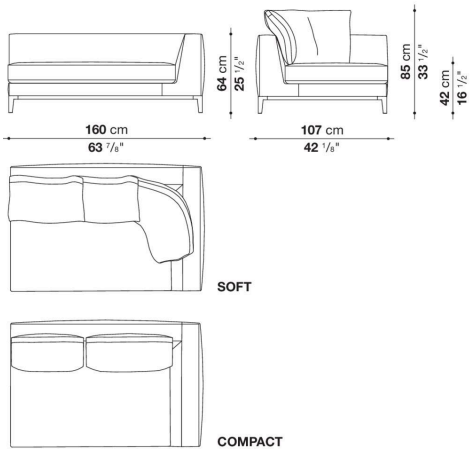

9LZ232S

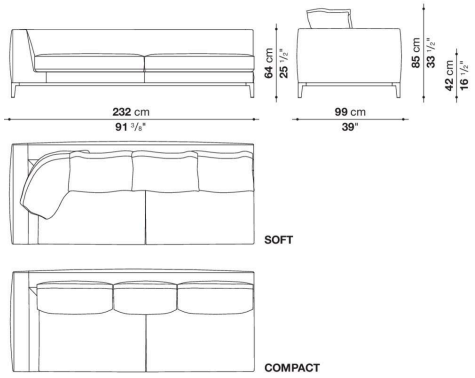

9LZ232PS

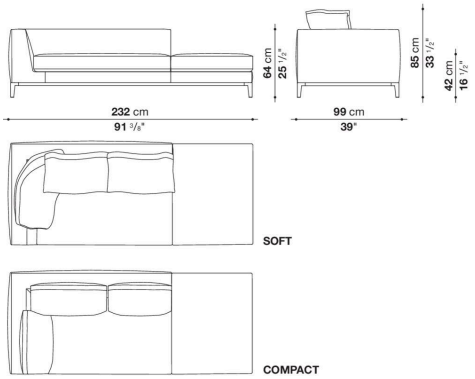

9LZ232PD

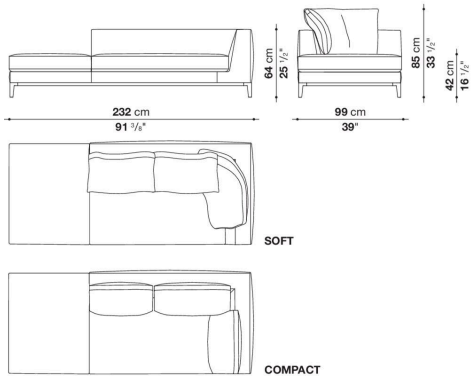

9LZ232LS

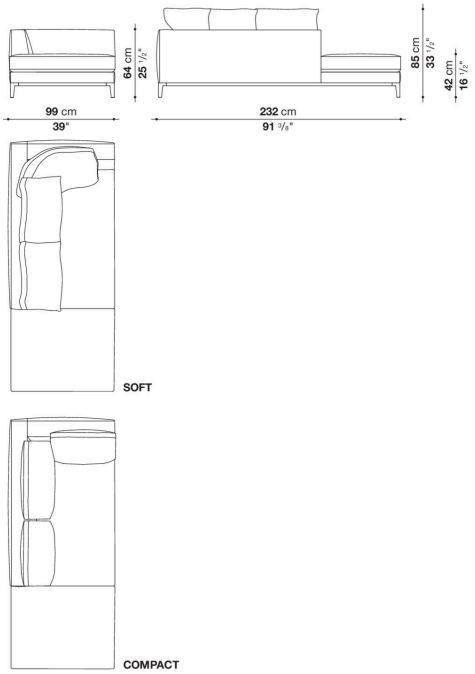

9LZ232LD

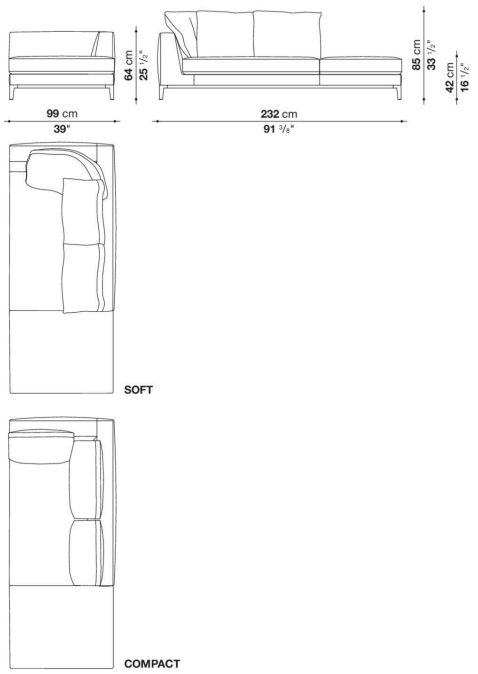

9LZ232D

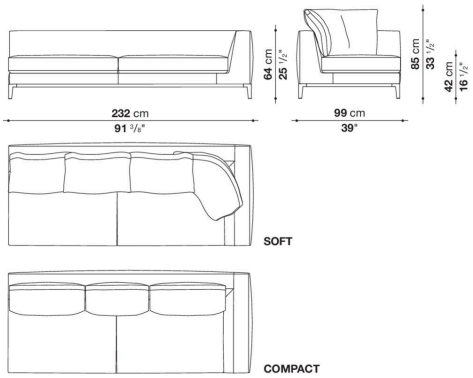

9LZ160S

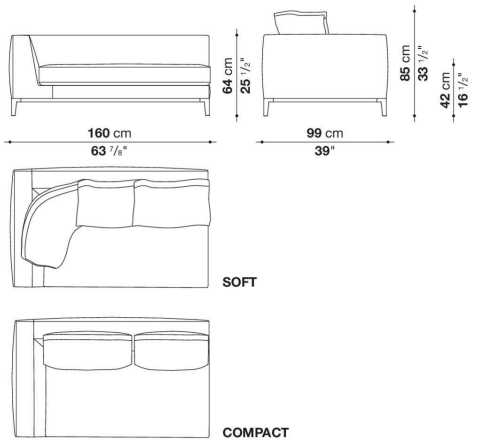

9LZ160PD

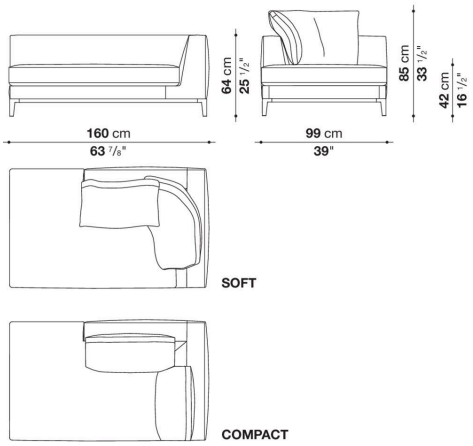

9LZ160LS

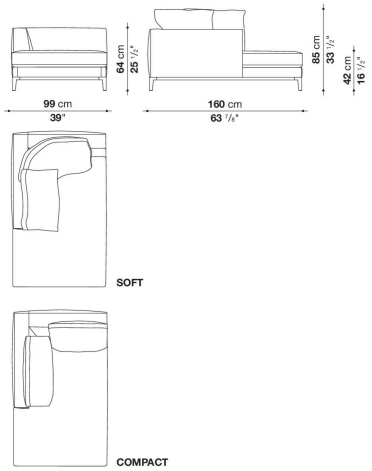

9LZ160LD

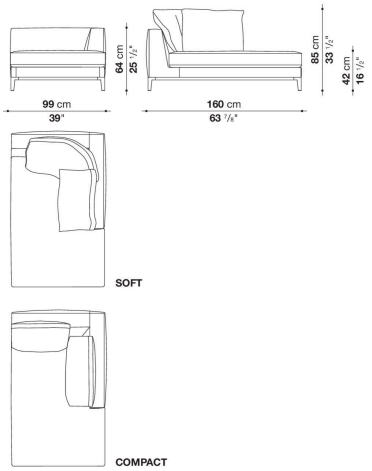

9LZ160PS

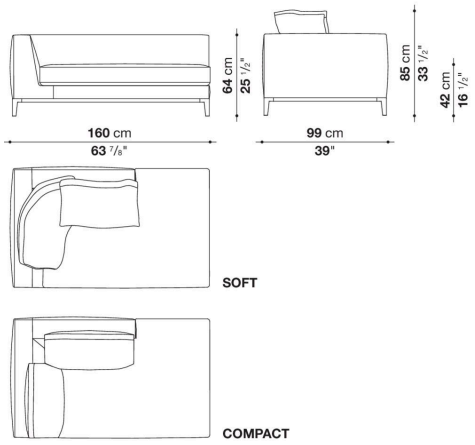

9LZ160D

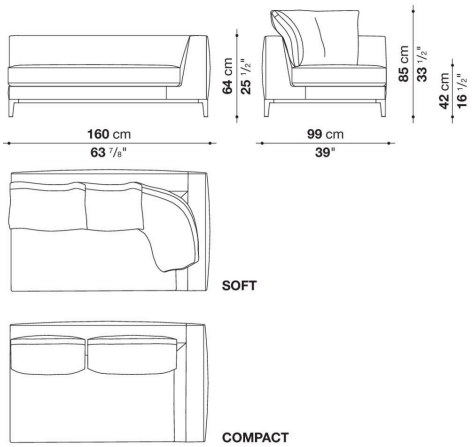

LZ275

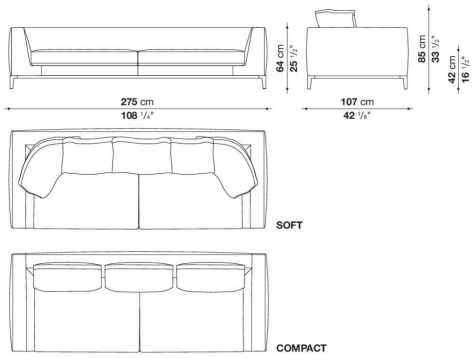

9LZ235

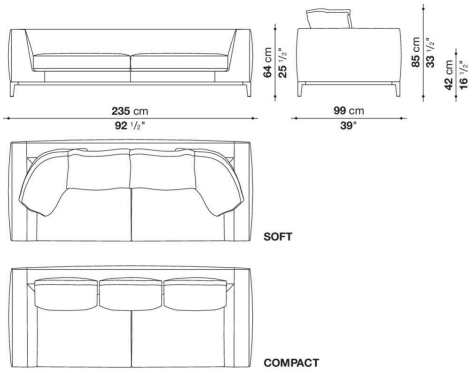

9LZ218

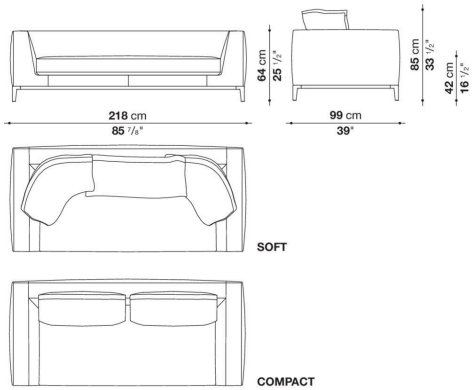

IL249S

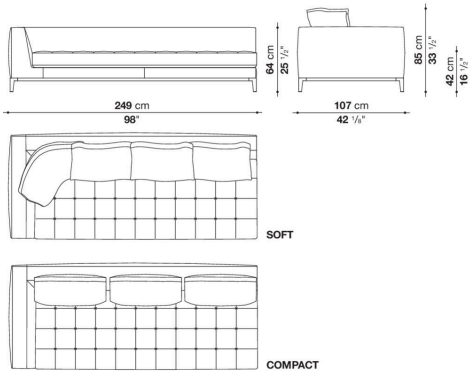

IL249PS

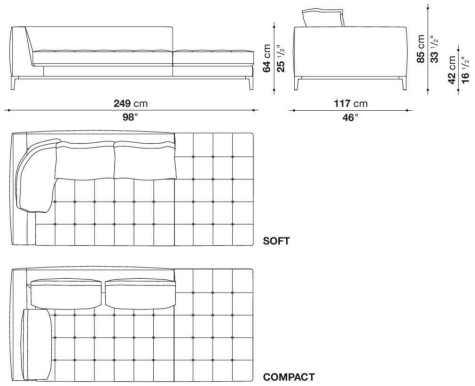

IL249LS

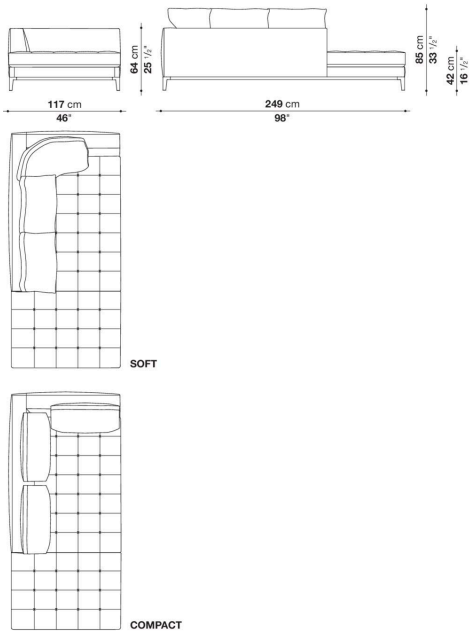

IL249LD

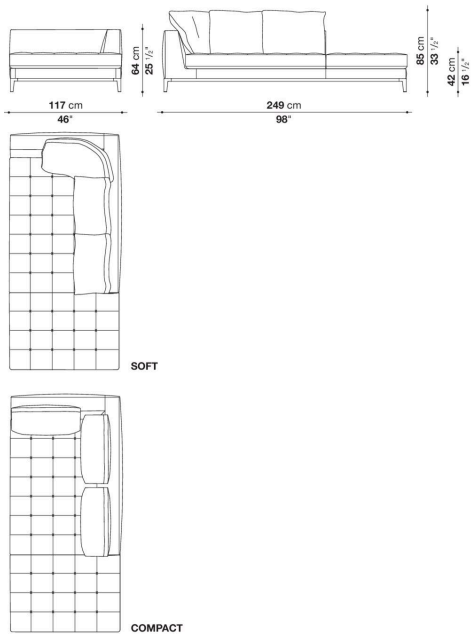

IL249PD

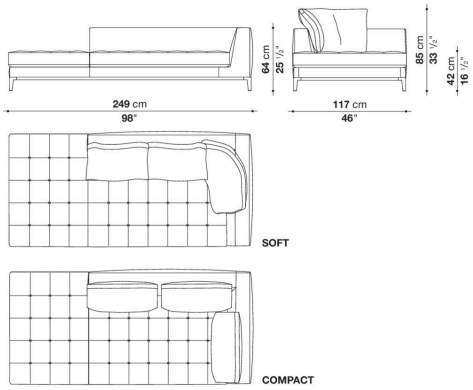

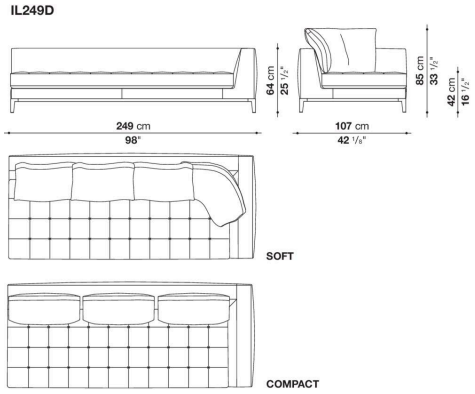
IL249D
64 cm
25 1/2"
85 cm
33 1/2"
42 cm
16 1/2"
249 cm
98"
107 cm
42 1/8"
SOFT
COMPACT

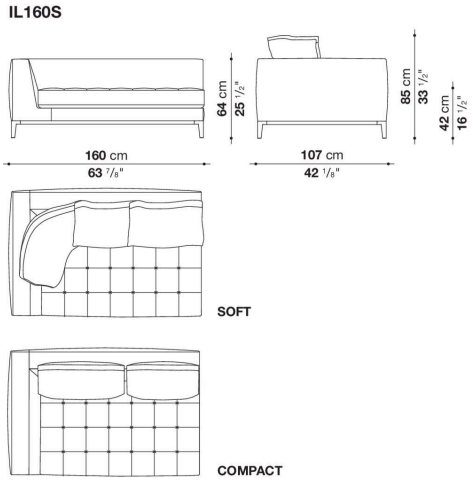
IL160S
64 cm
25 1/2"
85 cm
33 1/2"
42 cm
16 1/2"
160 cm
63 7/8"
107 cm
42 1/8"
SOFT
COMPACT

IL160D

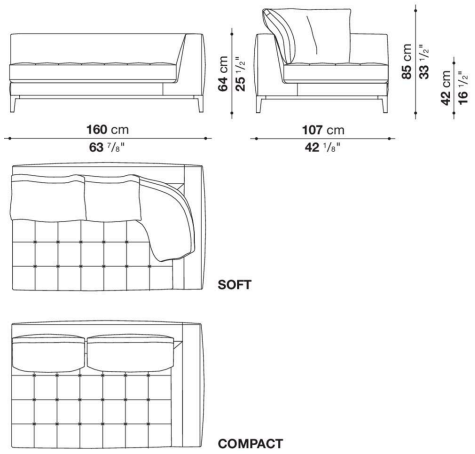

9IL232S

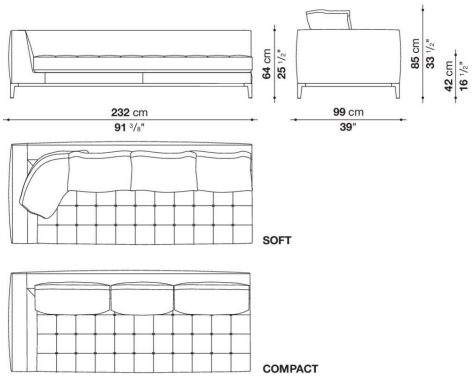

9IL232PS

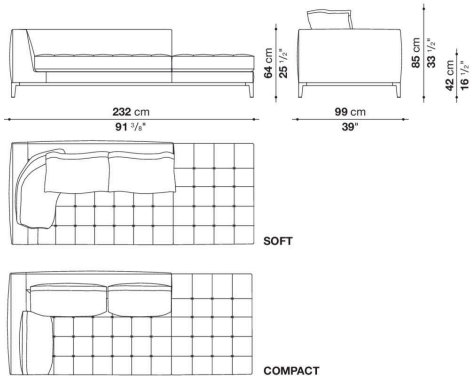

9IL232PD

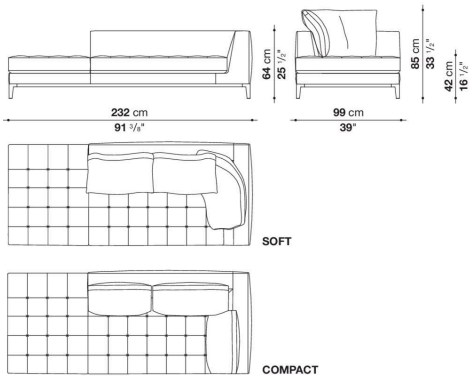

9IL232LS

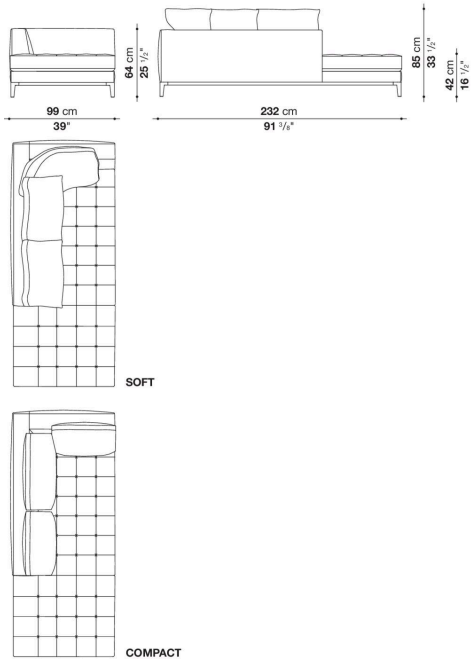

9IL232LD

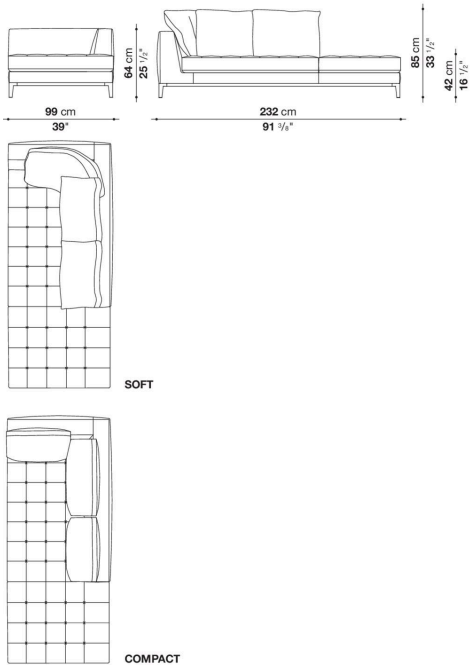

9IL232D

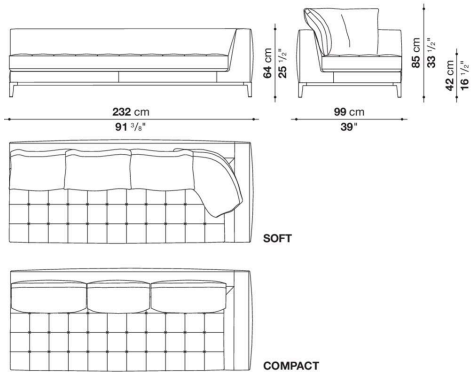

9IL160S

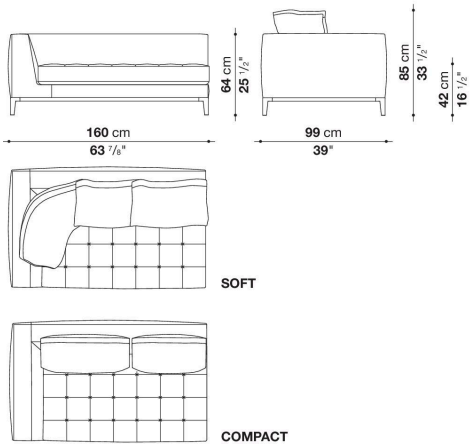

9IL160PS

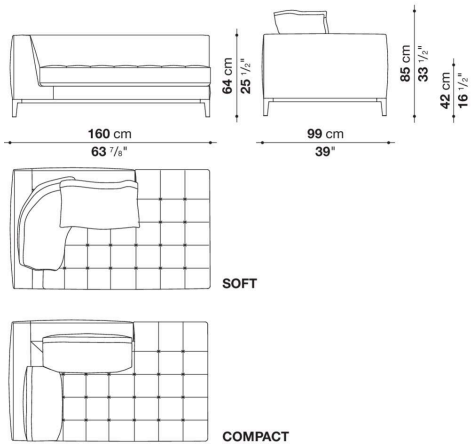

9IL160PD

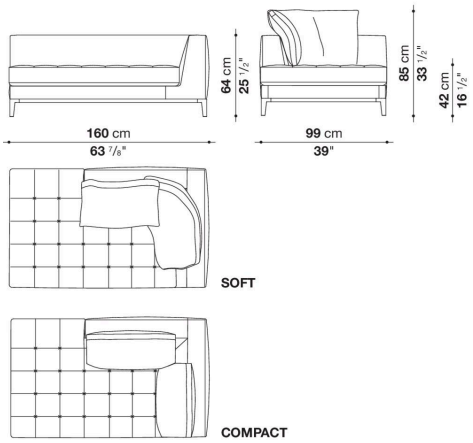

9IL160LS

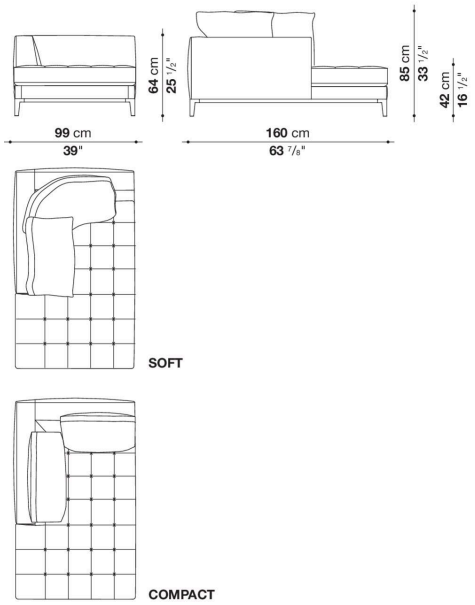

9IL160LD

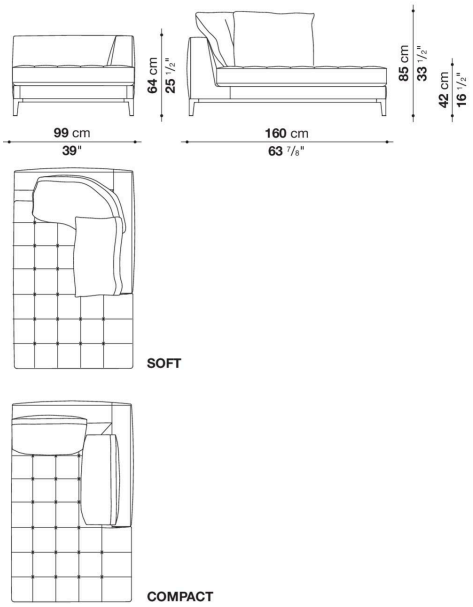

9IL160D

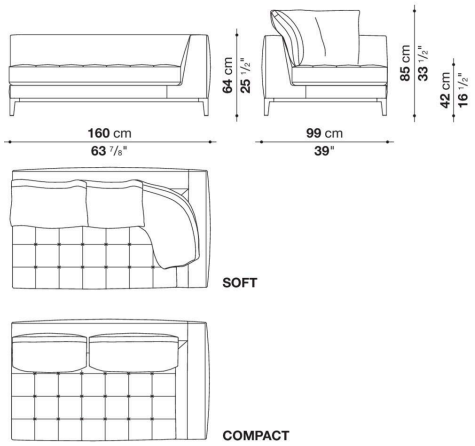

IL275

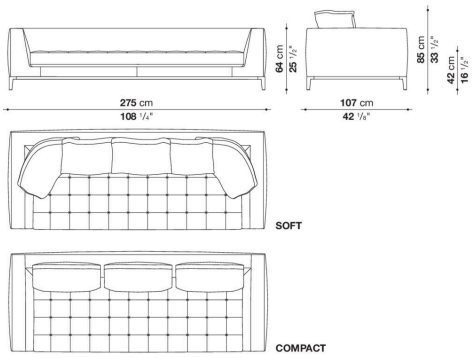

9IL235

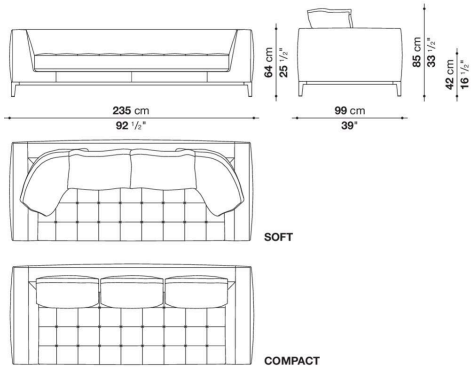
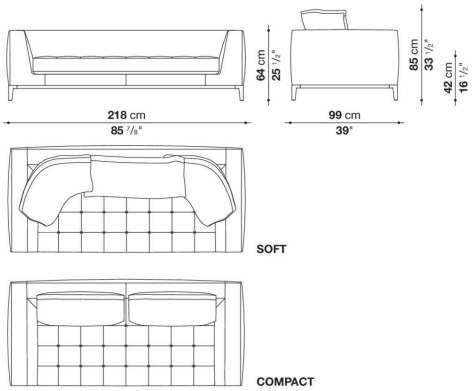
9IL218